S.I.C.F.A.

165, Rue Jeanne d'Arc. PARIS XI
Tél. GOB. 56-29

SOCIÉTÉ INDUSTRIELLE & COMMERCIALE DE FABRICATIONS AUTOMOBILES

S.I.C.F.A.

Société à Responsabilité Limitée au Capital de 900.000 fr.

C. C. Postaux : PARIS C. 5833.38
O. P. A. - 76.4115

Téléphone : GOBELINS 56-29
R. C. Seine 307.237 B

Magasins et Administration : 165, Rue Jeanne-d'Arc - PARIS-13e
Ateliers : 11, Rue Solférino - St-MAUR (Seine)

CATALOGUE DE PIÈCES ADAPTABLES

de notre fabrication

POUR VOITURES PEUGEOT

Planches : pages blanches
Nomenclatures : pages vertes
Ensembles de réparations : pages chamois

CATALOGUE 1950

ESSIEU ET TRIANGLE AVANT

Pour les numéros correspondants à chaque type de voiture
consulter la nomenclature

Toutes nos pièces sont garanties interchangeables

Pour vos commandes de dépannage, préciser bien le numéro du châssis et le type de la voiture

ESSIEU AV 201.301

A ROUES INDEPENDANTES.

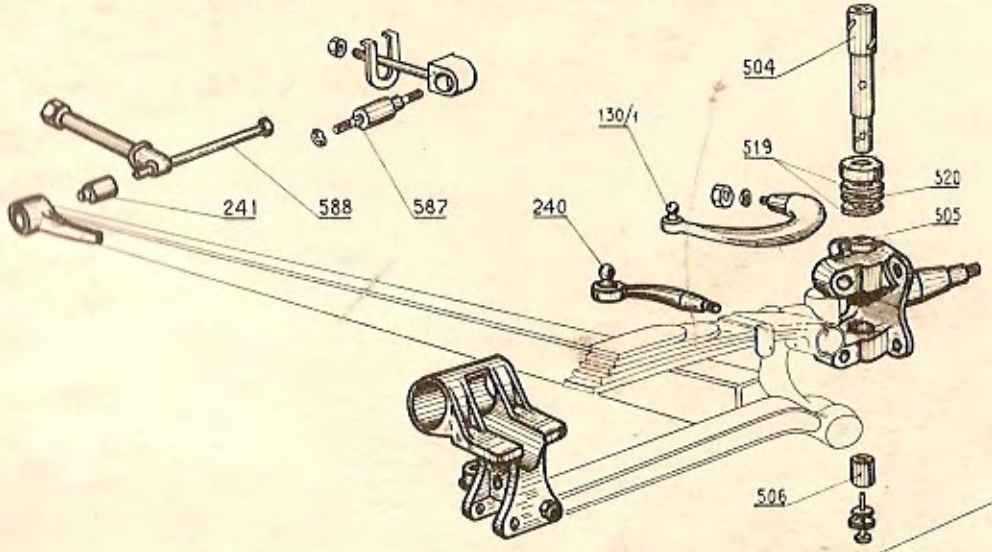

ESSIEU AV 201

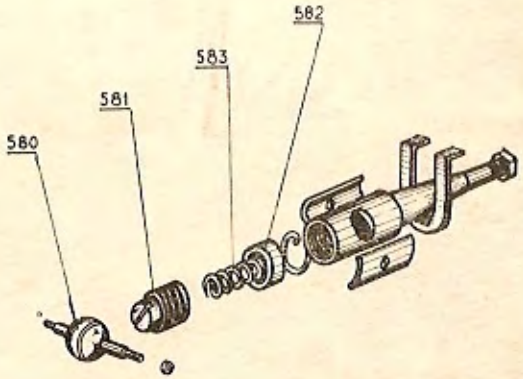

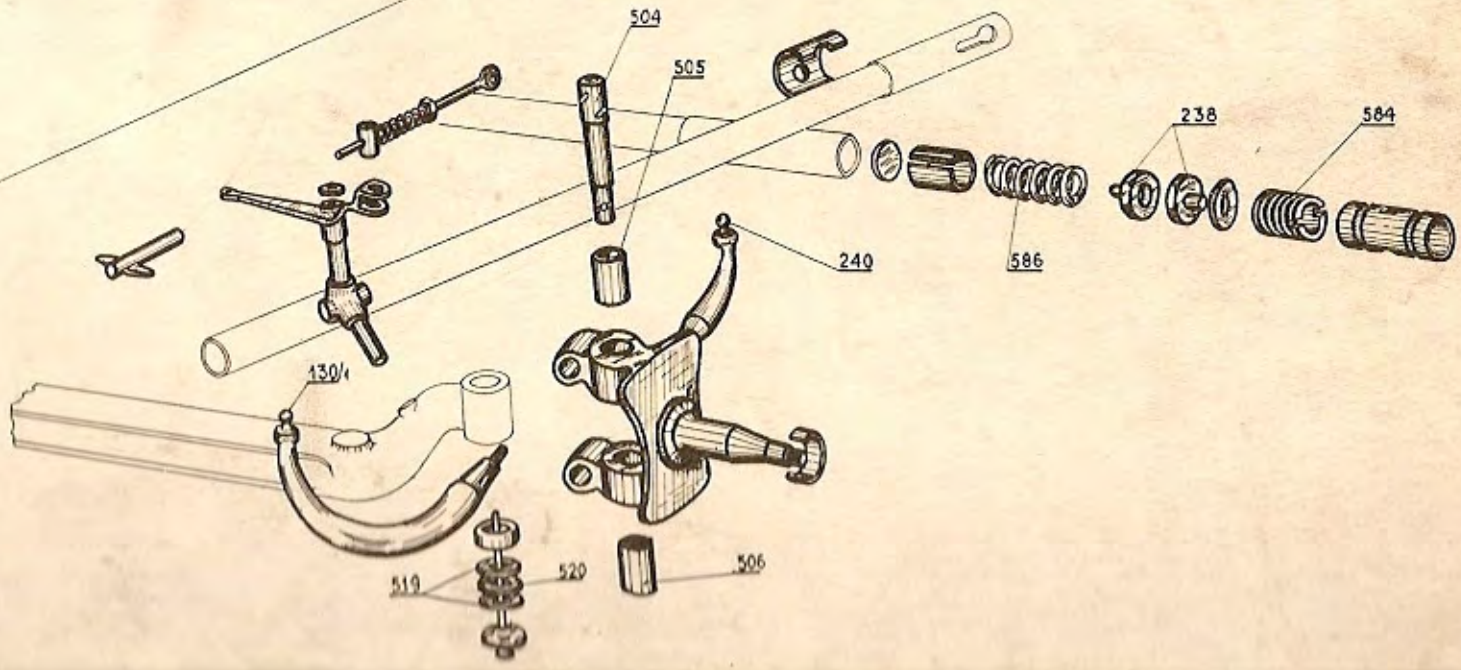

ESSIEU AVANT 202 (Barres de torsion)

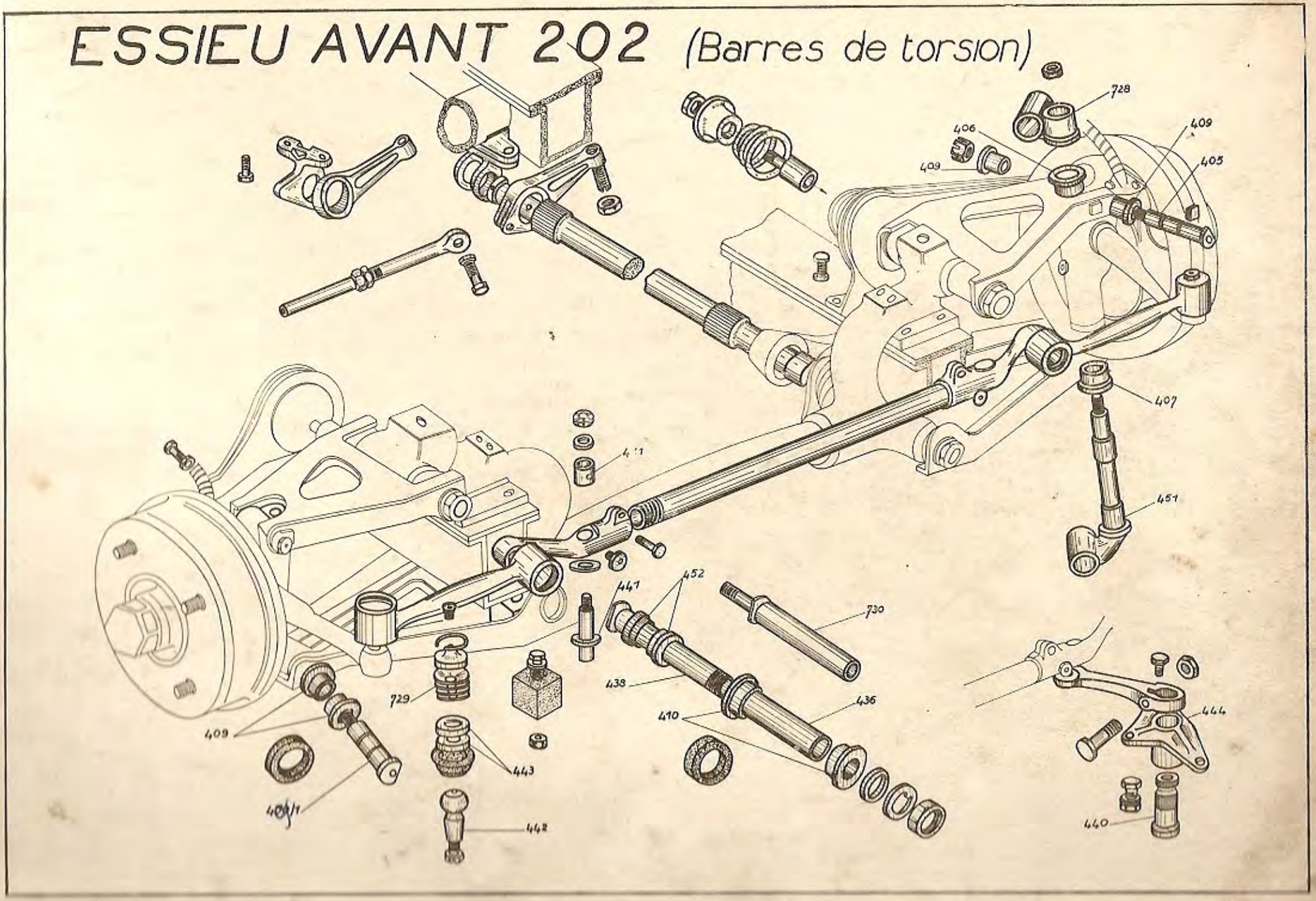

ESSIEU AVANT 202 (Modèle à ressort)

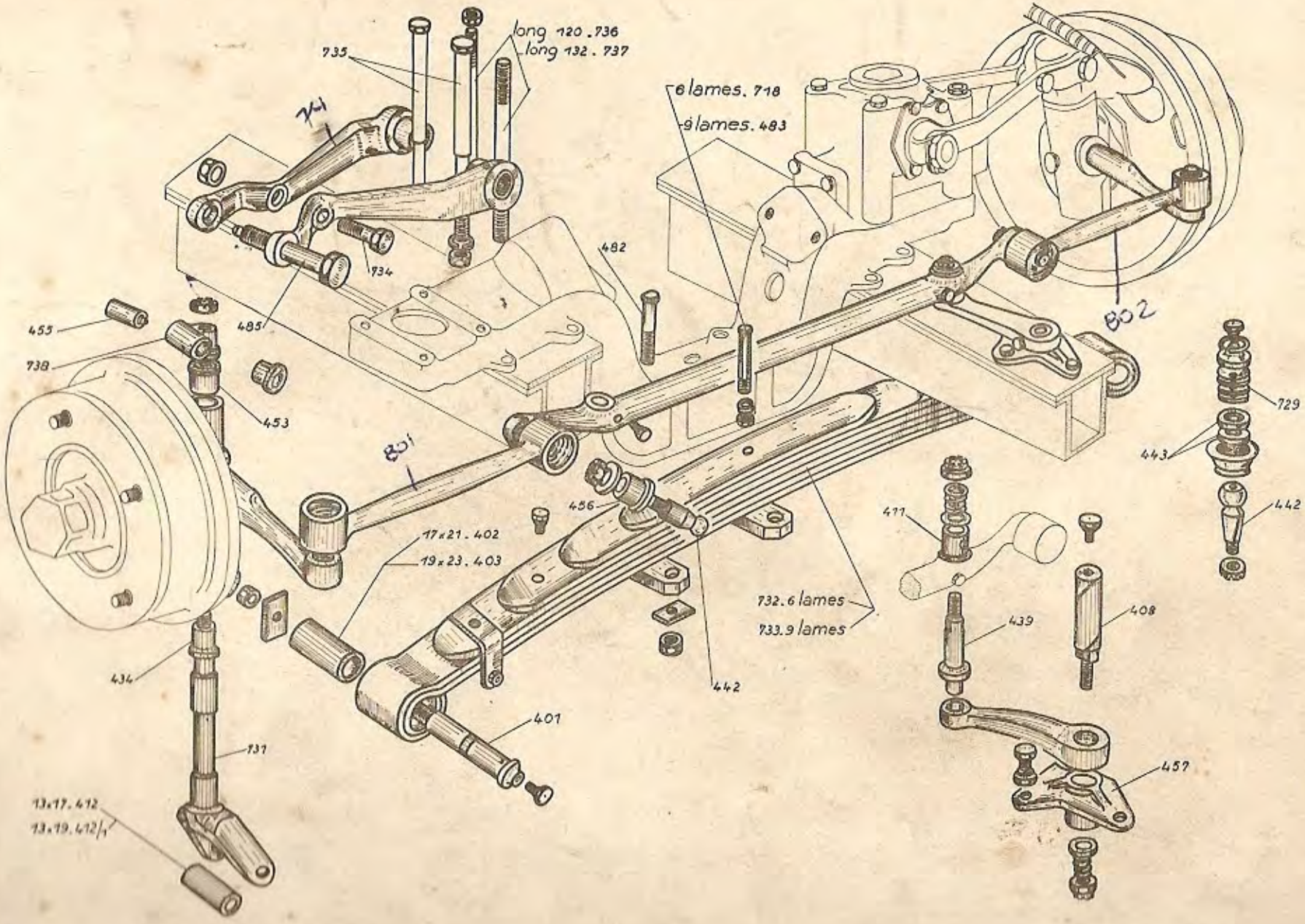

ESSIEU AVANT 402

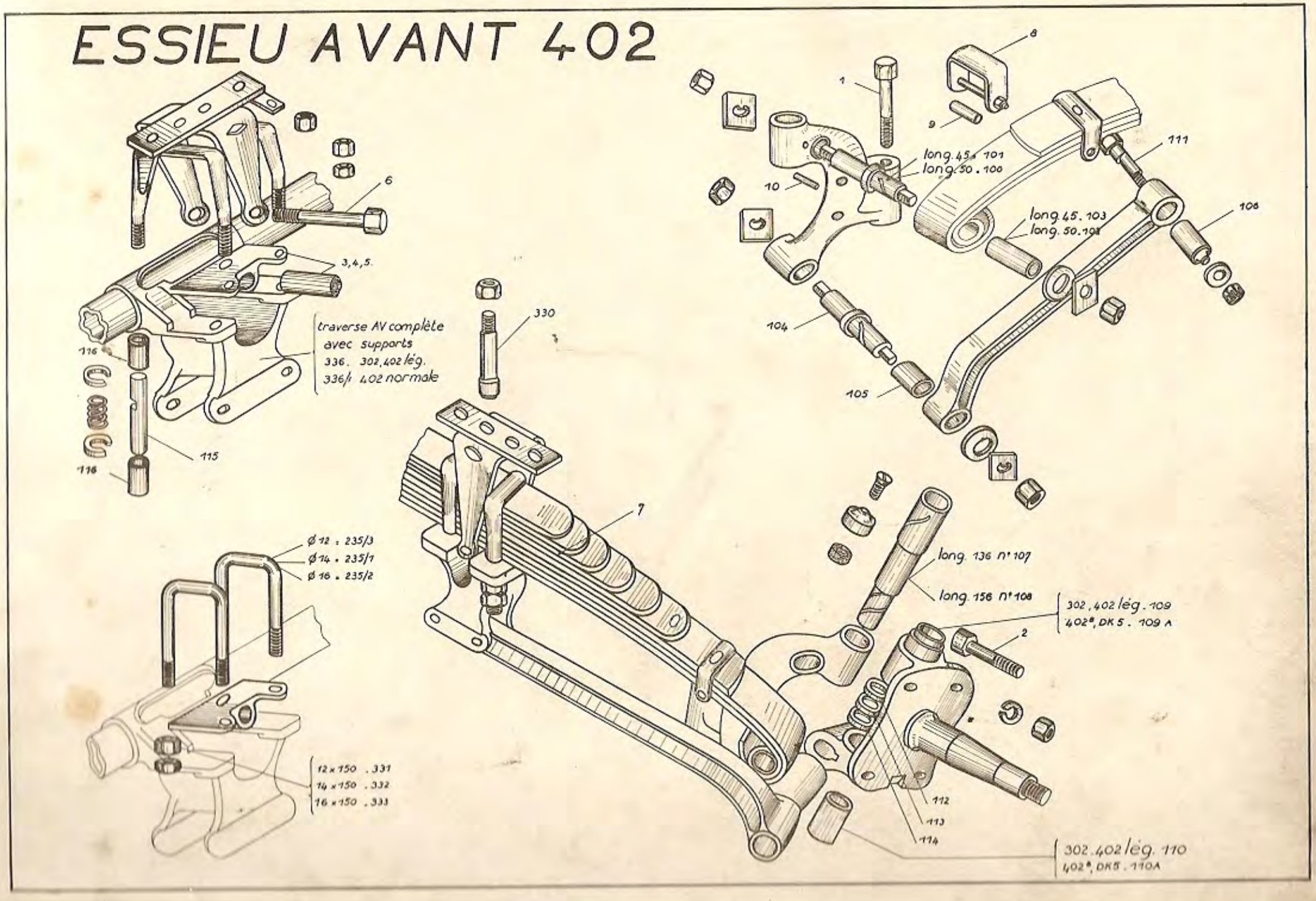

TRIANGLE AVANT 402

BIELLES DE CONNEXION

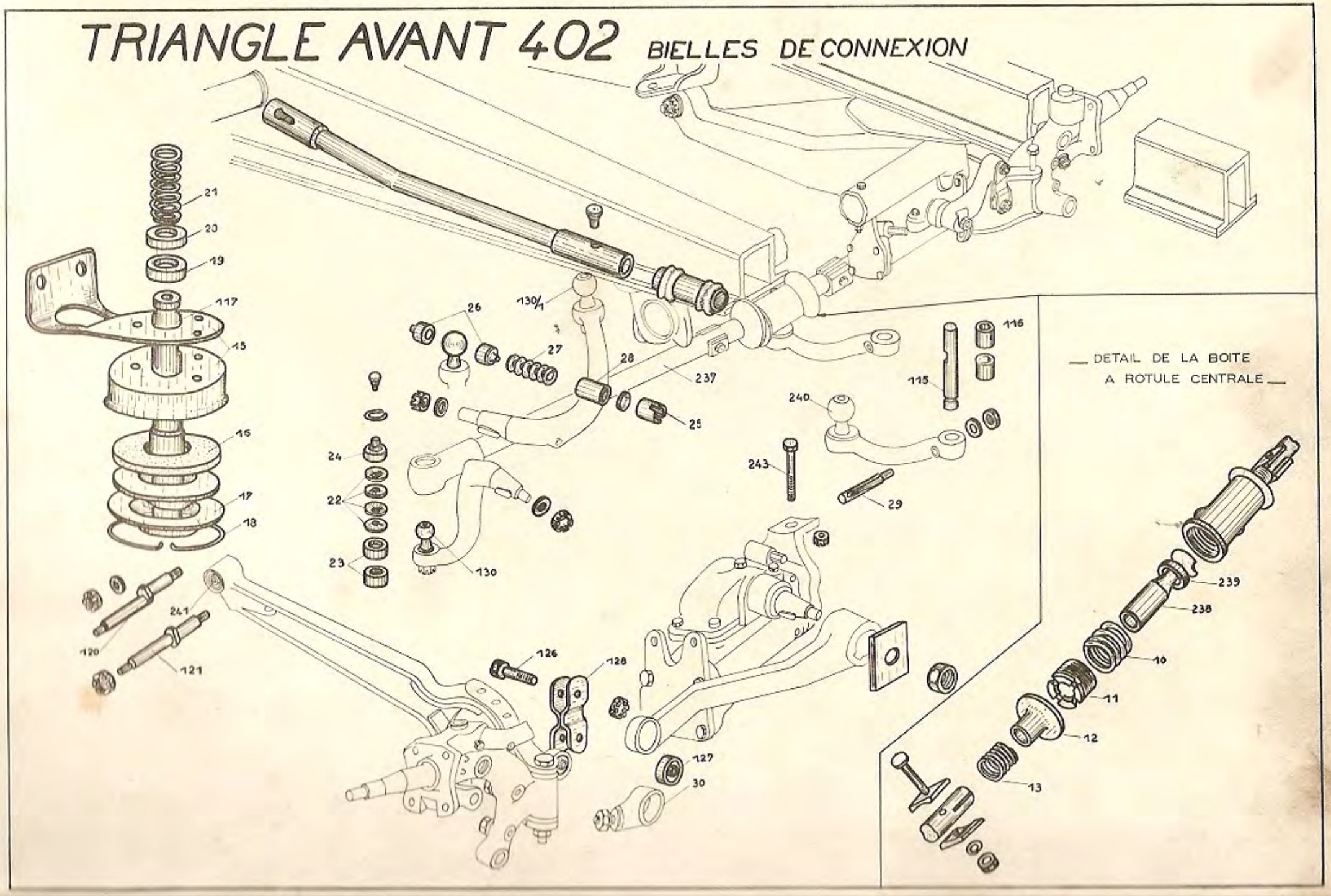

ESSIEU AVANT 201 tous types

Nbre de pièces par voiture	201 201 E	201 B	201 BR	201 C	201 M	201 D, D L	201 SK	201 T	DÉSIGNATION
2		104	104	104	104	104	104		**A**xe de bielle de carrossage.
1		115	115	115	115	115	115		axe de levier de renvoi.
1		115/1	115/1	115/1	115/1	115/1	115/1		axe de levier de renvoi cote réparation.
2		100	100	100	100	100	101		axe de ressort AV.
8		126	126	126	126	126			axe de la biellette d'amortisseur (trempé et rectifié).
1	587							587	axe d'attache AR de triangle AV.
2		105	105	105	105	105	105		**B**ague de bielle de carrossage.
2		116	116	116	116	116	116		bague de levier de renvoi.
2	505	505	505	505	505	505 bis	505 bis	505	bague supérieure de pivot de fusée.
2	506	506	506	506	506	506 bis	506 bis	506	bague inférieure de pivot de fusée.
2		102	102	102	102	102	103		bague de ressort avant.
4		128	128	128	128	128			biellette d'amortisseur.
1	584	584	584	584	584	584	584	584	bouchon de boîte à rotule de connexion et direction.
1	581							581	bouchon de boîte à rotule de triangle AV.
2		111	111	111	111	111	111		boulon excentré de réglage de carrossage.
2		239	239	239	239	239	239		**C**oussinet de boîte à rotule centrale.
2	746	746	746	746	746	746	746	746	coussinet de boîte à rotule de connexion et de direction.
1	582							582	coussinet de boîte à rotule de triangle AV.
2	747	747	747	747	747	747/1	747/1	747	cache-poussière de butée de fusée.
2		238	238	238	238	238	238		**E**mbout de bielle de connexion.
2		11	11	11	11	11	11		écrou de fermeture de boîte à rotule centrale.
2		235/3	235/3			235/3	235/1		étrier de ressort AV.
4							332		écrou et contre-écrou de 14 pas 150 pour étrier de 14.
4		331	331			331			écrou et contre-écrou de 12 pour étrier de 12.
4		758	758	758	758	758	758		**F**rein d'écrou de 14 d'axe de ressort et de carrossage.
4		745	745	745	745	745	745		frein d'écrou de 16 d'axe de ressort et de carrossage.
2		759	759	759	759			759	**J**oint cuir du chapeau de pivot.

ESSIEU AVANT 201 tous types (suite)

Nbre de pièces par voiture	201 201 E	201 B	201 BR	201 C	201 M	201 D, D L	201 SK	201 T	DÉSIGNATION
2	504	504	504	504	504	709	709	504	Pivot de fusée, cote origine.
2	504/1	504/1	504/1	504/1	504/1	709/1	709/1	504/1	pivot de fusée, cote réparation (+ 0,3).
2		13	13	13	13	13	13		Ressort d'appui de coussinet de boîte à rotule.
1	586	586	586	586	586	586	586	586	ressort de rattrapage de jeu de rotule de connexion et direction.
1		240	240	240	240	240	240		rotule de levier de renvoi (à river).
1	130/1	130/1	130/1	130/1	130/1	130/1	130/1	130/1	rotule de levier de direction (à river).
1	580							580	rotule AR de triangle AV.
4	519	519	519	519	519	519 bis	519 bis	519	rondelle acier de butée de fusée (extérieure).
2	520	520	520	520	520	520 bis	520 bis	520	rondelle intermédiaire (bronze) de butée de fusée.
8		127	127	127	127	127	127		Silentbloc d'amortisseur.
2		106	106	106	106	106	106		silentbloc de carrossage 14 × 30 × 38 × 42.
1	241	241	241	241	241	241	241	241	silentbloc d'attache AR de triangle AV (14 × 30 × 38 × 42).
2	744	744	744	744	744	744	744	744	Tirant de fixation de chapeau de pivot avec écrou.
1	336/3	336/3	336/3	336/3	336/1	336/1	336/3	336/3	traverse avant complète.

ESSIEU AVANT 301 et 401 TOUS TYPES

Nbre de pièces par voiture	301 C, C R	301 D	301 L, L R	301 M	301 M K	301 SKD	301 SK5	301 T	401 MKD	DÉSIGNATION
2	104	104	104		104	104	104		104	Axe de bielle de carrossage.
1	115	115	115		115	115	115		115	axe de levier de renvoi.
1	115/1	115/1	115/1		115/1	115/1	115/1		115/1	axe de levier de renvoi, cote réparation + 0,1.
2	100	100	101		101	101	101		101	axe de ressort avant.
8	126	126	126			126	126		126	axe de la biellette d'amortisseur (trempé et rectifié).
1	588		588		588	588	588		588	axe d'attache AR de triangle AV.
2	111	111 L	111	111 L	111 L	111 L	111 L		111 L	Boulon excentré de réglage de carrossage.
2	105	105	105		105	105	105		105	bague de bielle de carrossage.
2	116	116	116		116	116	116		116	bague de levier de renvoi.
2	505 bis	505	505 bis	505	505 bis	505 bis	505 bis		505 bis	bague supérieure du pivot de fusée.
2	506 bis	506	506 bis	506	506 bis	506 bis	506 bis		506 bis	bague inférieure de pivot de fusée.
2	102	102	103		103	103	103		103	bague de ressort avant.
4	128	128	128		128	128	128		128	biellette d'amortisseur.
1	584	584	584	584	584	584	584	584	584	bouchon de boîte à rotule de connexion et direction.
2		747	747/1	747	747/1	747/1	747		747/1	Cache poussière de butée de fusée.
	746	746	746	746	746	746	746	746	746	coussinet de boîte à rotule de connexion et direction.
	239	239	239		239	239	239		239	coussinet de boîte à rotule centrale.
2	238	238	238		238	238	238		238	Embout de bielle de connexion.
1	11	11	11		11	11	11		11	écrou de fermeture de boîte à rotule centrale.
4	331	331		331				331		écrou de 12 et contre écrou d'étrier de 12 m/m.
4			332		332	332	332	332	332	écrou de 14 et contre-écrou d'étrier de 14 m/m.
2	235/3	235/3	235/1		235/1		235/1	235/1	235/1	étrier de ressort avant.
4	758	758	758		758	758	758		758	Frein d'écrou de 14 d'axe de ressort et de carrossage.
4	745	745	745		745	745	745		745	frein d'écrou de 16 d'axe de ressort et de carrossage.
2	743	743/1	743	743/1	743	743	743		743	Joint cuir du chapeau de pivot.
2	709	504	709	504	709	709	709	709	709	Pivot de fusée cote origine.
4	519 bis	519	519 bis	519	519 bis	519 bis	519 bis	519 bis	519 bis	Rondelle acier de butée de fusée.
2	520 bis	520	520 bis	520	520 bis	520 bis	520 bis	520 bis	520 bis	rondelle intermédiaire, bronze de butée de fusée.
1	130/1	130/1	130/1	130/1	130/1	130/1	130/1	130/1	130/1	rotule de levier de renvoi (à river).
1	240	240	240		240	240	240		240	rotule de levier de direction (à river).
1				586				586		ressort de rattrapage de jeu de rotule de connexion et direction.
8	127	127	127			127	127		127	Silentbloc d'amortisseur (10 × 22 × 14 × 17).
2	106	106	106		106	106	106		106	Silentbloc de carrossage (14 × 30 × 38 × 42).
1	241	241	241	241	241	214	241	241	241	Silentbloc d'attache AR de triangle AV (14 × 30 × 38 × 42).
2	742	744	742	744	742	742	742	742	742	Tirant de fixation de chapeau de pivot avec écrou.

TRAIN AVANT 202 TOUS TYPES

Nbre de pièces par voiture	202 à barre de torsion	202 B, B H,	202 U, U B, U H	DÉSIGNATION
2	437			Axe tubulaire d'articulation supérieure des bielles sur support au châssis.
2	438			axe tubulaire d'articulation inférieure des bielles sur support au châssis.
2	405			axe supérieur d'articulation des bielles sur pivot, avec écrou.
2	405/1			axe inférieur d'articulation des bielles sur pivot, avec écrou.
		401	401	axe de ressort AV.
1	440			axe de levier de renvoi des bielles sur support avec cannelures.
1	441			axe de levier de renvoi des bielles côté embout.
1		439	439	axe de levier de renvoi des bielles seules côté embout.
1		408	408	axe de levier de renvoi des bielles seules, côté support.
2		402	402	Bague bronze d'articulation de ressort (17 × 21,² × 55).
2		403	403	bague bronze d'articulation de ressort (19 × 23,² × 55).
2		412	412	bague acier, entretoise d'articulation de ressort AV (13 × 17 × 55,²).
2		412/1	412/1	bague acier, entretoise d'articulation de ressort AV (13 × 19 × 55,²).
2	411	411	411	bague des embouts ou de la bielle de commande.
8	410			bague d'articulation des bielles sur support au châssis.
2	406	453	453	bague supérieure des pivots de fusée (34 × 26).
2		453/1	453/1	bague supérieure des pivots de fusée (36 × 28).
2	407	454	454	bague inférieure des pivots de fusée.
2		454/1	454/1	bague inférieure des pivots de fusée.
8	409			bague des supports et pivot de fusée (connexion).
8	452			bague acier de centrage des bielles sur support au châssis.
1	413	413	413	bague de réglage sur secteur de direction.
2		456	456	bague de réglage de bielle de direction sur rotule.
1		800	800	bielle de commande de direction avec bagues (d'une seule pièce, forgée).
1	801	801	801	biellette de connexion côté droit, avec rotules.
1	802	802	802	biellette de connexion côté gauche avec rotules.
1		483	483	boulon étoquiau à méplats d'assemblage de ressort AV 9 lames.
1		718	718	boulon étoquiau à méplats d'assemblage de ressort AV 6 lames.
4		482	482	boulon fixant le ressort AV 9 lames à la traverse.
4		482/1	482/1	boulon fixant le ressort AV 6 lames à la traverse.
2		485	485	boulon fixant le bras d'amortisseur AV sur support supérieur.

TRAIN AVANT 202 TOUS TYPES (suite)

Nbre de pièces par voiture	202 à barre de torsion	202 B, B H,	202 U, U B, U H	DÉSIGNATION
4		735	735	Boulon extérieur 12 × 142 pas 150 fixant les amortisseurs sur la traverse.
8	443	443	443	Coussinet de rotule de direction.
4		736	736	Goujon intérieur de 12 × 120, fixant l'amortisseur à la traverse.
4		737		goujon intérieur de 12 × 132, fixant l'amortisseur à la traverse.
1		803	803	Levier de renvoi des bielles monté avec axes (439 et 408).
1		731 G	731 G	Pivot de fusée gauche.
1		731 D	731 G	pivot de fusée droite.
2	451			pivot de fusée gauche et droite.
4	804	804	804	protecteur des rotules.
16	729	729	729	Rondelle Belleville de rotule de direction (8 × 27 × 0,8).
4	442	442	442	rotule de direction.
2		455	455	Silentbloc de support (12 × 24 × 40 × 44).
1		457	457	support de levier de renvoi sur châssis (bronze).
1	444			support de levier de renvoi sur châssis pour axe crénelé, N° 440.
2		738	738	support supérieur de bielle de suspension sur pivot avec silentbloc.
2	728			support supérieur de bielle de suspension sur pivot avec douille.
4	436			Tube entretoise de 27 × 32 × 164 d'articulation des bielles sur support au châssis.

ESSIEU AVANT 302 - 402 - MK4 - DK5

Nbre de pièces par voiture	302	402	402 L	402 LT Taxi	402 légère	402 B	M K 4 D K 5	DÉSIGNATION
2	104	104	104	104	104	104	104	Axe de bielle de carrossage.
2	101	100	100	100	101	100	100	axe de ressort AV.
1	115	115	115	115	115	115	115	axe de levier de renvoi.
1	117	117	117	117	117	117	117	axe de levier de renvoi avec rondelle de friction (pour amortisseur de direction).
1	115/1	115/1	115/1	115/1	115/1	115/1	115/1	axe de levier de renvoi, cote réparation (16,1).
2	105	105	105	105	105	105	105	Bague de bielle de carrosage.
2	103	102	102	102	103	102	102	bague de ressort AV.
2	116	116	116	116	116	116	116	bague de levier de renvoi.
2	109	109	109	109	109	109 A	109 A	bague supérieure de pivot de fusée.
2	110	110	110	110	110	110 A	110 A	bague inférieure de pivot de fusée.
2	111	111	111	111	111	111	111	boulon excentré de silentbloc de bielle de carrossage.
2	1	1	1	1	1	1	1	boulon fixant le triangle AV (12 × 84).
1	6	6	6	6	6	6	6	boulon fixant le support (12 × 70).
1	330	330	330	330	330	330/1	330/1	boulon étoquiau d'assemblage des lames de ressort.
8	2	2	2	2	2	2	2	boulon fixant les plateaux de frein avec écrou (8 × 21).
2	242	242	242	242	242	242	242	butée complète de pivot de fusée.
2	235/3				235/3			Étrier de 12 m/m.
2		235/1	235/1	235/1				étrier de 14 m/m pas de 150 tige décolletée à 12 m/m.
2		235/2	235/2	235/2		235/2	235/2	étrier de 16 m/m pas de 150 tige décolletée à 14 m/m.
4	331				331			écrou et contre-écrou de 12 m/m pas de 150 pour étriers de 12 m/m.
4		332	332	332				écrou et contre-écrou de 14 m/m pas de 150 pour étriers de 14 m/m.
4		333	333	333		333	333	écrou et contre-écrou de 16 m/m pas de 150 pour étriers de 16 m/m.
6	748	748	748	748	748	748	748	Frein d'écrou de 14 m/m pour axes de ressort et de carrossage.
6	749	749	749	749	749	749	749	frein d'écrou de 16 m/m pour axes de ressort et de carrossage.
4	750	750	750	750	750	750	750	Joint cuir du chapeau de pivot.
2	107	107	107	107	107		107	Pivot de fusée, longueur 136 m/m, cote origine.
2	107/1	107/1	107/1	107/1	107/1		107/1	pivot de fusée, longueur 136 m/m, cote réparation (+ 0,3).
2		108	108		108	108	108	pivot de fusée longueur 156 m/m, cote origine.

TRIANGLE AV 302 - 402 - MK4 - DK5

Nbre de pièces par voiture	302	402	402 L	402 LT Taxi	402 légère	402 B	M K 4 D K 5	DÉSIGNATION
1	117	117	117	117	117	117	117	**A**xe de levier de renvoi de frein de direction avec rondelle de freinage.
2	120	120	120	120				axe excentré d'attache AR de triangle AV.
2	121	121	121	121	121	121	121	axe non excentré d'attache AR de triangle AV.
1	117 C	117 C	117 C	117 C	117 C	177 C	117 C	amortisseur de direction complet, graissage sur traverse AV.
1	117 CB	117 CB	117 CB	117 CB	117 CB	117 CB	117 CB	amortisseur de direction complet, graissage sur amortisseur.
8	126	126	126	126	126	126	126	axe de biellette d'amortisseur (trempé et rectifié).
4	128	128	128	128	128	128	128	**B**iellette d'amortisseur.
4	23	23	23	23	23	23	23	bague sphérique de boîte à rotule extérieure.
2	25	25	25	25	25	25	25	bouchon de boîte à rotule.
2	243	243	243	243	243	243	243	boulon fixant les amortisseurs AV à la traverse (8 × 70).
4	142	142	142	142	142	142	142	boulon fixant les amortisseurs AV à la traverse (8 × 23).
1	17	17	17	17	17	17	17	**C**ouvercle de disque de freinage de l'amortisseur de direction.
2	239	239	239	239	239	239	239	coussinet de boîte à rotule centrale.
1	29	29	29	29	29	29	29	clavette avec écrou fixant le levier de renvoi.
1	20	20	20	20	20	20	20	cuvette cache-poussière d'amortisseur de direction.
1	16	16	16	16	16	16	16	**D**isque Ferrodo d'amortisseur de direction (65 × 31 × 4).
2	11	11	11	11	11	11	11	**É**crou de fermeture de boîte à rotule centrale.
2	238	238	238	238	238	238	238	embout de bielle de connexion.
1	19	19	19	19	19	19	19	**F**eutre de l'axe de l'amortisseur de direction (16 × 26 × 28).
2	13	13	13	13	13	13	13	**R**essort d'appui de coussinet de boîte à rotule.
1	21	21	21	21	21	21	21	ressort de maintien de l'axe de l'amortisseur de direction.
1	27	27	27	27	27	27	27	ressort de rattrapage de jeu de rotule de direction.
1	240	240	240	240	240	240	240	rotule de levier de renvoi (à river).
1	130	130	130	130	130	130	130	rotule des leviers de connexion (filetée).
1	130/1	130/1	130/1	130/1	130/1	130/1	130/1	rotule de levier de direction (à river).
8	22	22	22	22	22	22	22	rondelle Belleville de 8 × 27 de boîte à rotule.
8	127	127	127	127	127	127	127	**S**ilentbloc d'amortisseur (10 × 22 × 14 × 17).
2	241	241	241	241	241	241	241	silentbloc de l'attache AR du triangle (14 × 30 × 38 × 42).
1	15	15	15	15	15	15	15	support avec disque de freinage pour amortisseur de direction.
2	30	30	30	30	30	30	30	support des biellettes sur triangle AV, sans silentbloc.

ESSIEU AVANT 302 - 402 - MK4 - DK5 (suite)

Nbre de pièces par voiture	302	402	402 L	402 LT Taxi	402 légère	402 B	MK 4 DK 5	DÉSIGNATION
2		108/1	108/1		108/1	108/1	108/1	Pivot de fusée, longueur 156 m/m, cote réparation + 0,3.
4	112	112	112	112	112	112	112	Rondelle extérieure, acier de butée de fusée.
2	113	113	113	113	113	113	113	rondelle intermédiaire bronze de butée de fusée.
2	106	106	106	106	106	106	106	Silentbloc de bielle de carrossage (14 × 30 × 38 × 42).
1	3				3			support radiateur pour étrier de 12 m/m, monté avec silentbloc.
1		4	4	4				support radiateur pour étrier de 14 m/m, monté avec silentbloc.
1		5	5	5		5	5	support radiateur pour étrier de 16 m/m, monté avec silentbloc.
2	755	755	755	755	755		755	Tirant de fixation de chapeau de pivot de fusée longueur 145 fileté à 4 m/m.
2		754	754		754	754	754	tirant de fixation de chapeau de pivot de fusée longueur 165 fileté à 4 m/m.

SÉCURITÉ—SICFA

MOTEUR ET POMPES A EAU

Pour les numéros correspondants à chaque type de voiture
consulter la nomenclature

Toutes nos pièces sont garanties interchangeables

Pour vos commandes de dépannage, préciser bien le numéro du châssis et le type de la voiture

SÉCURITÉ—SICFA

MOTEUR 301 TUBULURE POMPE A EAU

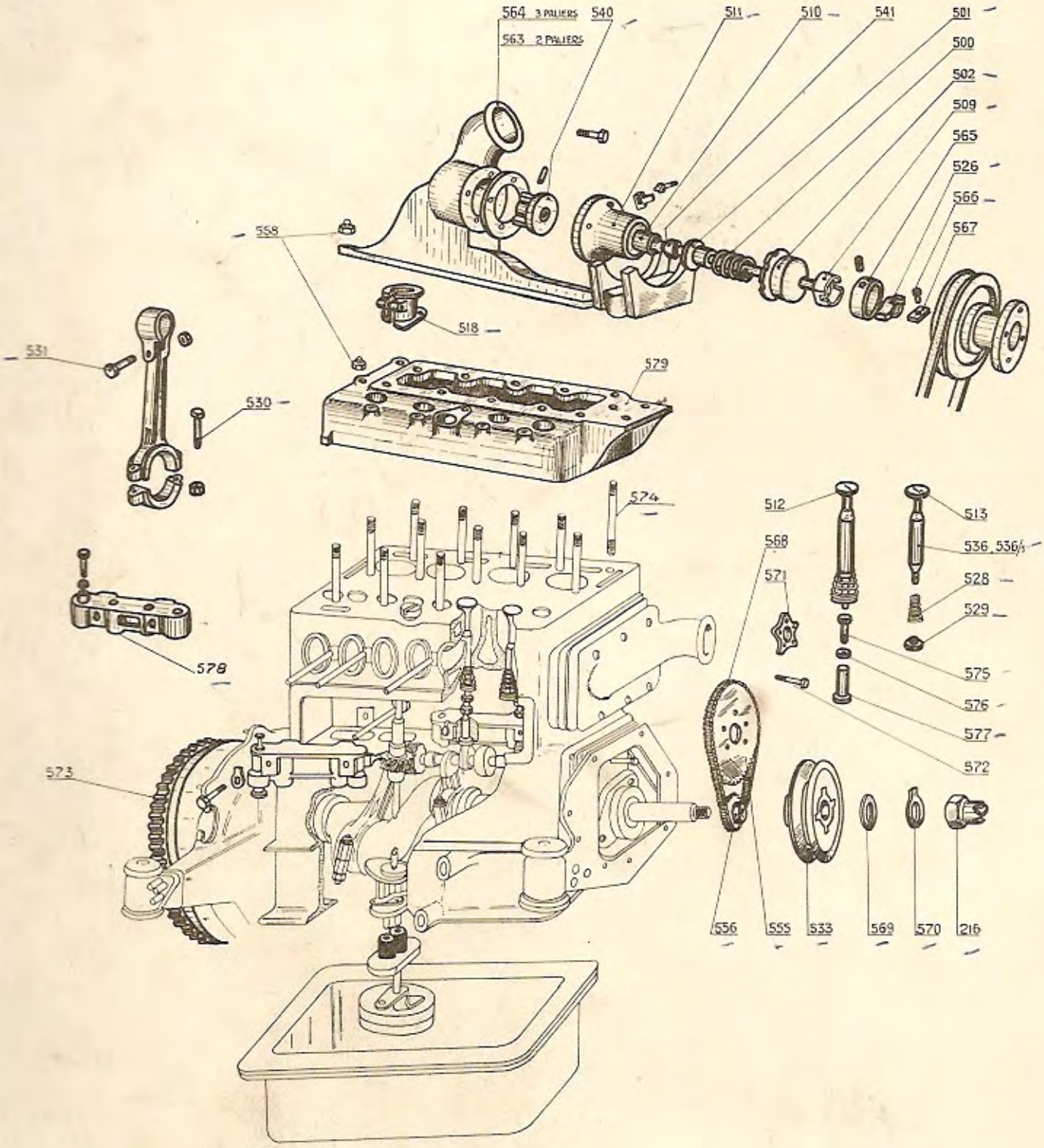

POMPE A EAU 201.301.401.601.

MONTAGE SICFA A DOUBLE ROULEMENT

ET JOINT PACIFIC

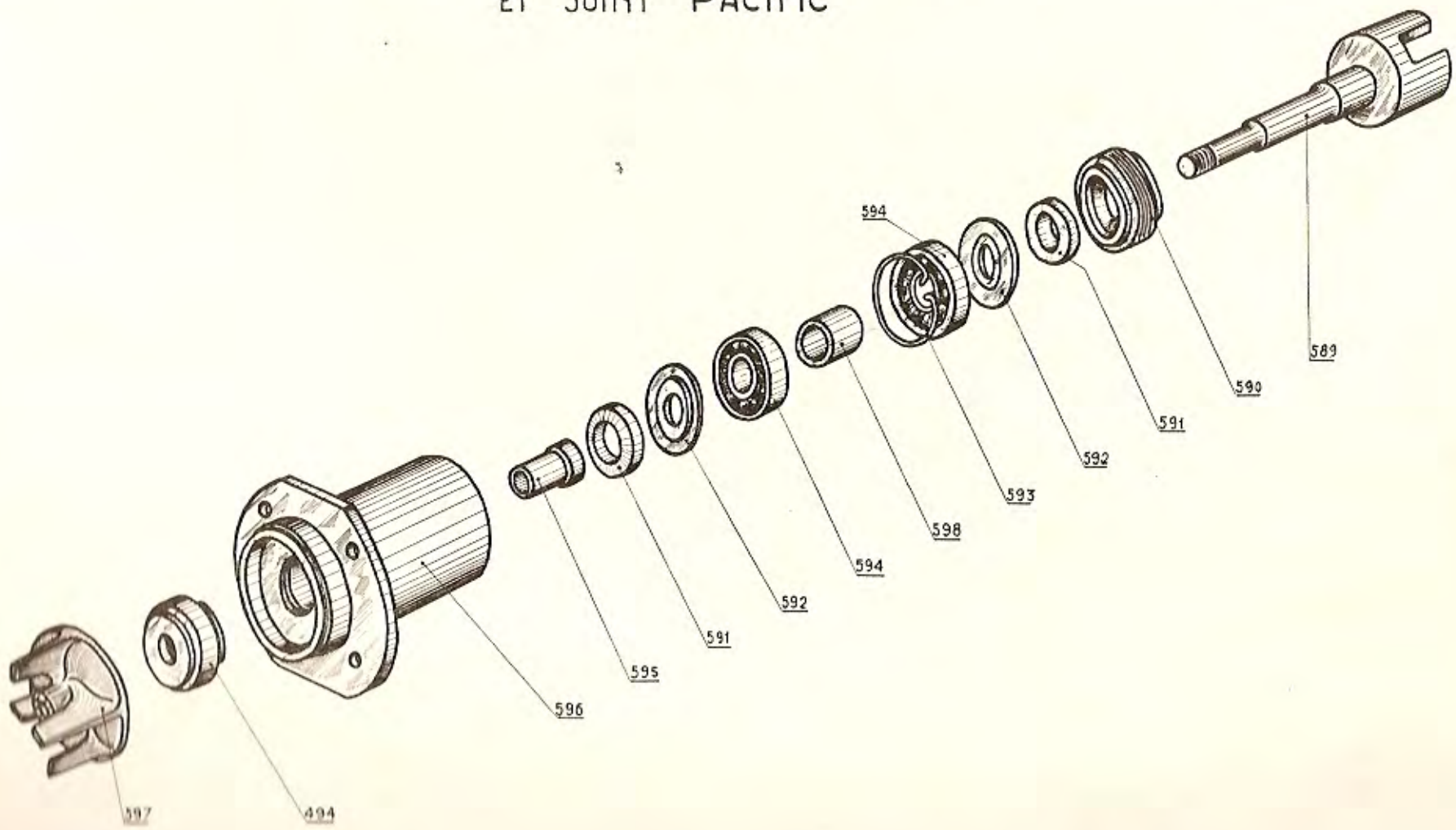

MOTEUR 202

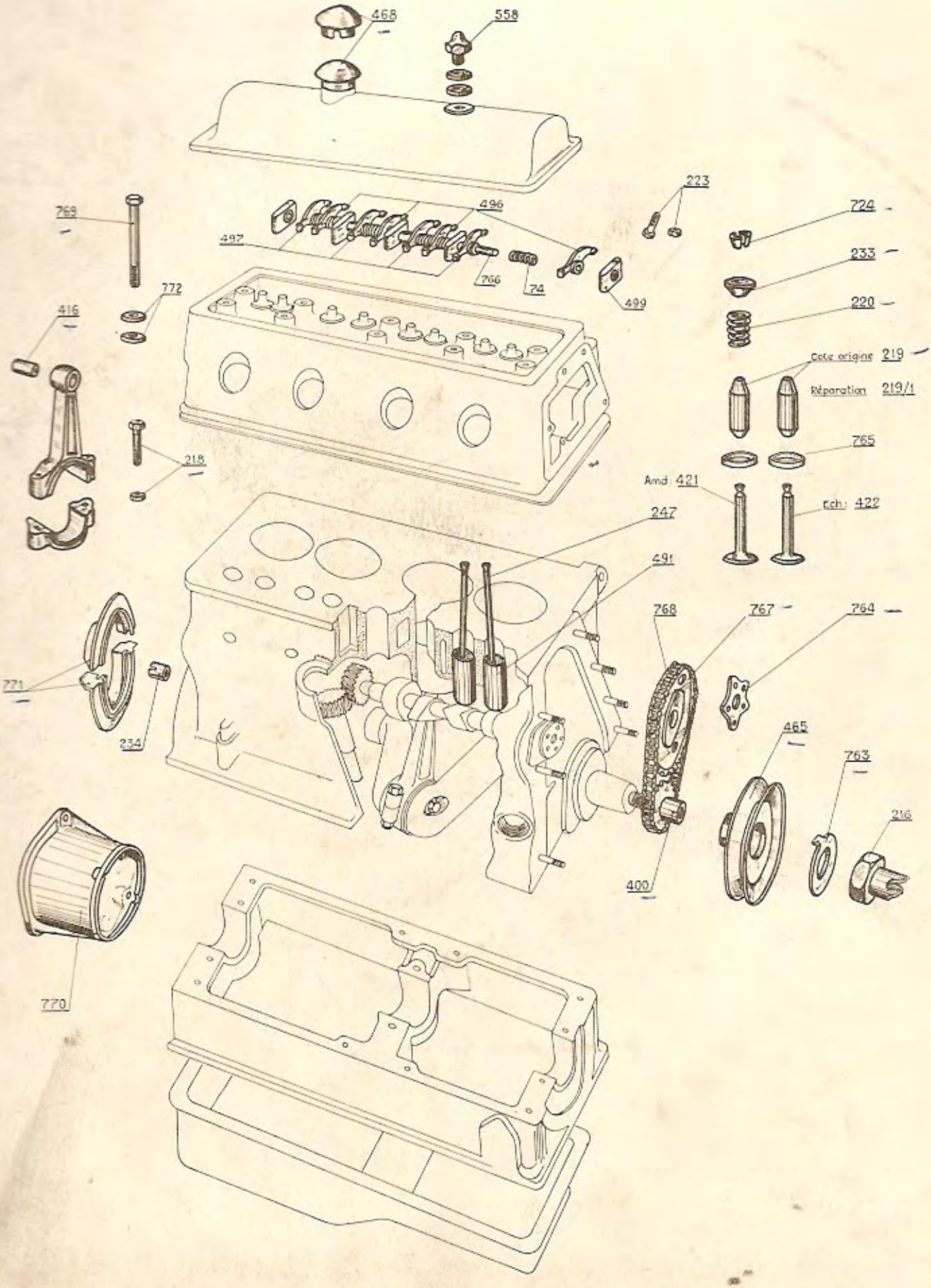
468
558
223
769
496
724
497
233
766
74
499
772
220
416
Cote origine 219
Réparation 219/1
765
218
Amd 421
247
Ech. 422
491
768
767
764
771
234
465
763
216
400
770

POMPE A EAU 202

MONTAGE A DOUBLE ROULEMENT ET JOINT PACIFIC

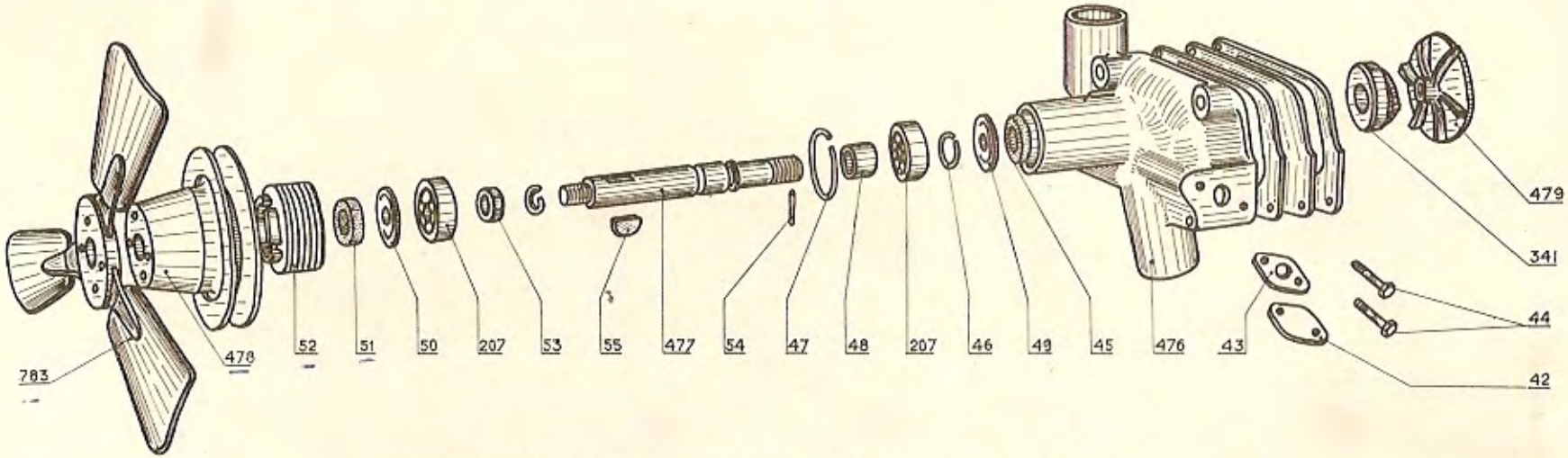

POMPE A EAU 202

MONTAGE A 1 ROULEMENT

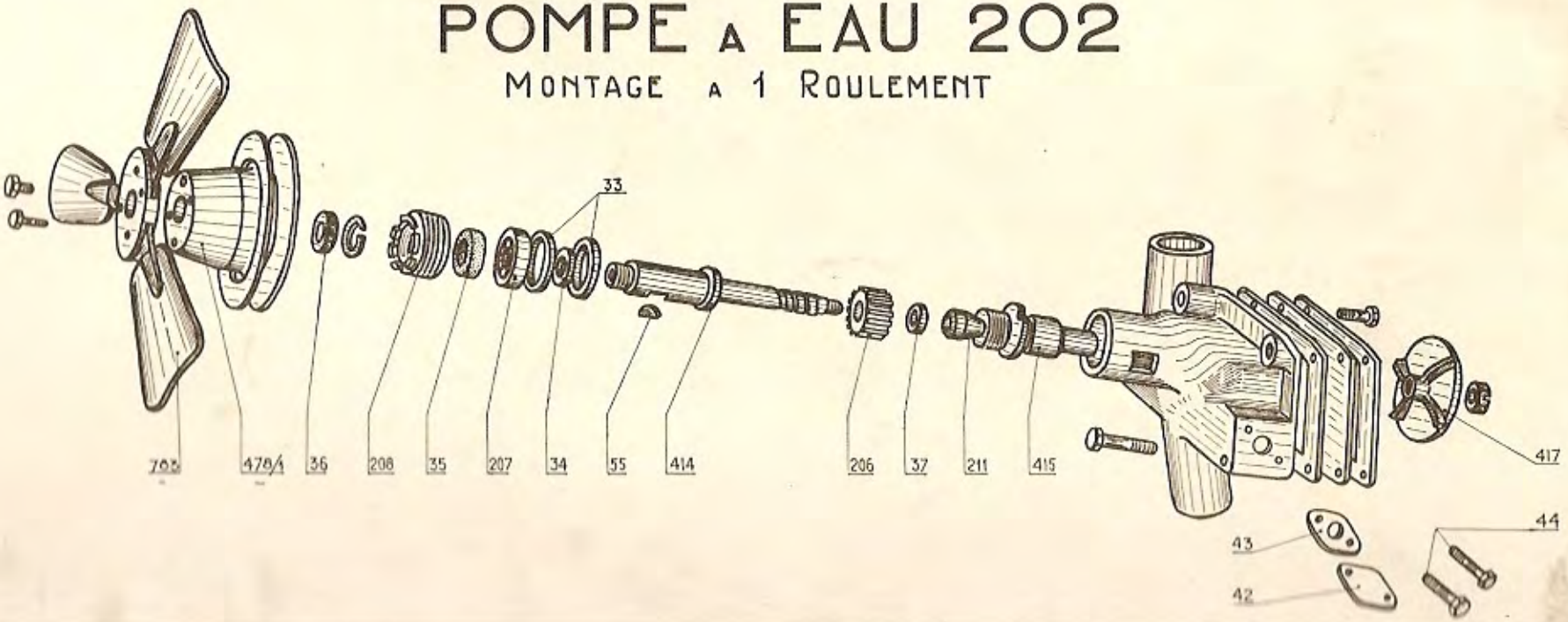

MOTEUR 402

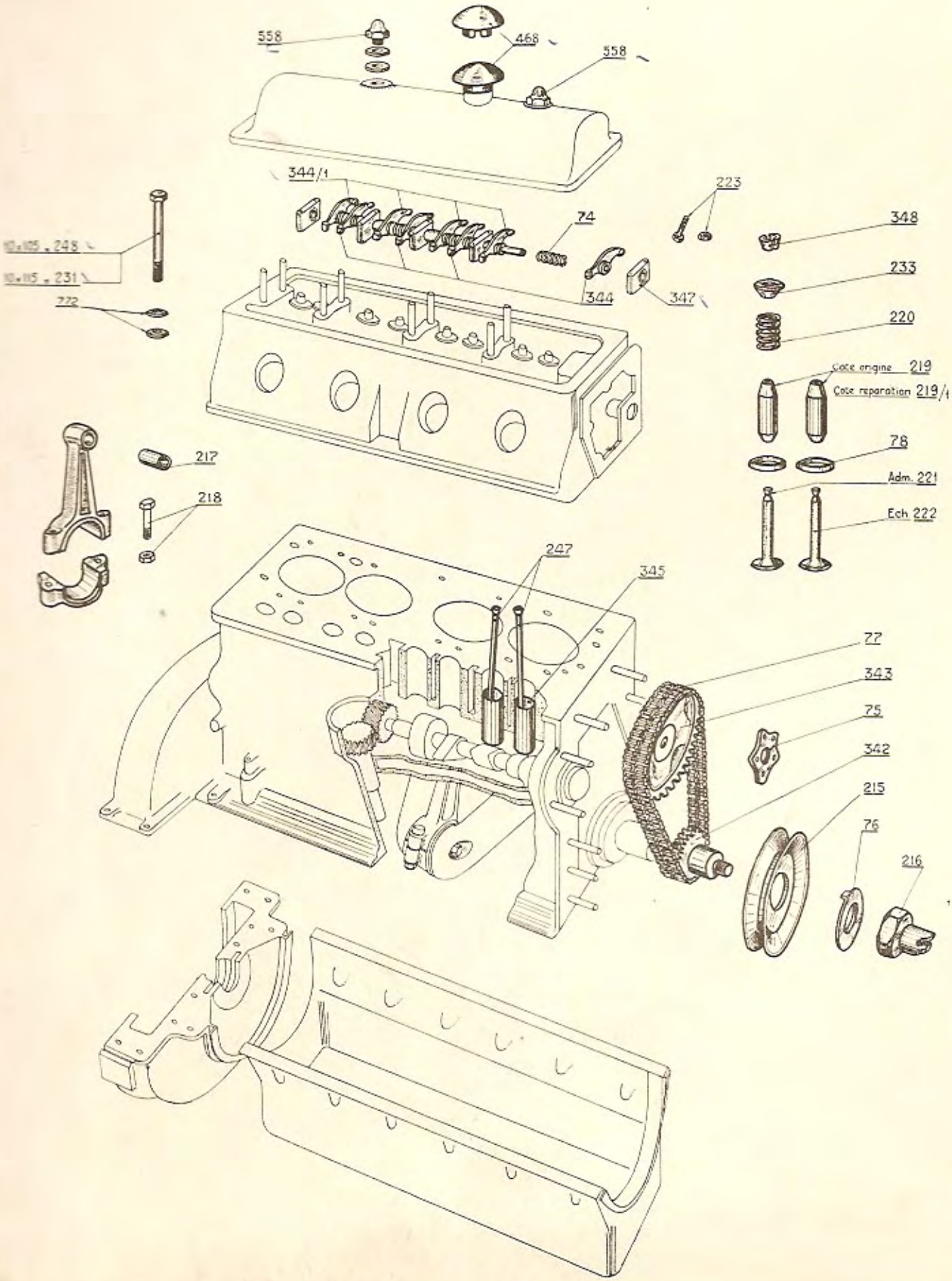
558
468
558
344/1
223
74
348
10x105 = 248
10x115 = 231
233
344
347
272
220
Cote origine 219
Cote reparation 219/1
78
217
Adm. 221
218
Ech 222
247
345
77
343
75
342
215
76
216

POMPE A EAU 402/DMA

2°, 3° ET DERNIÈRE SOLUTION À JOINT AD

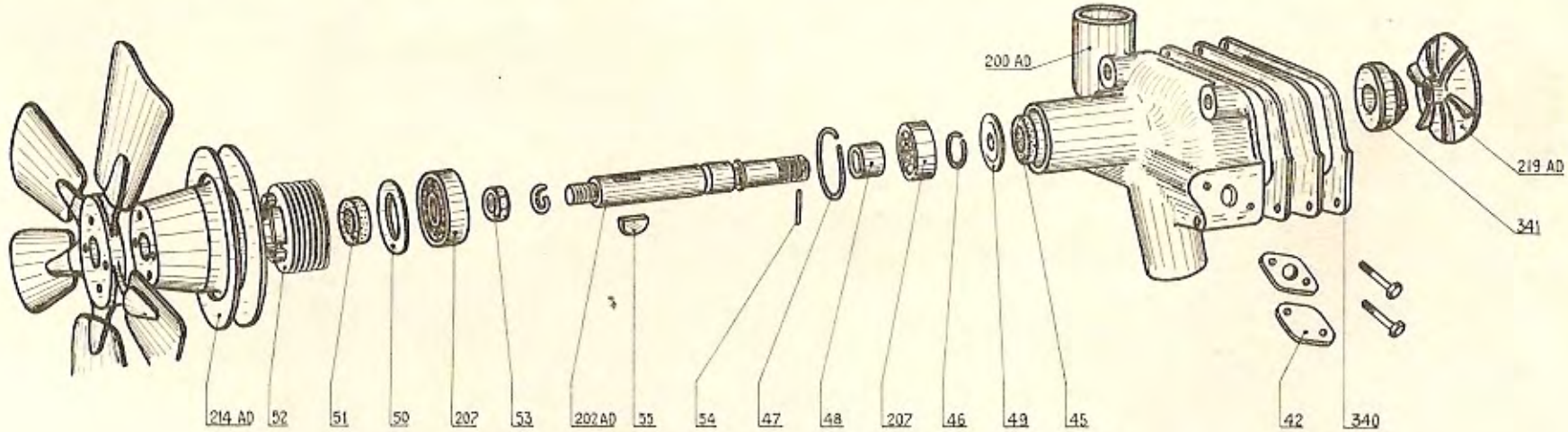

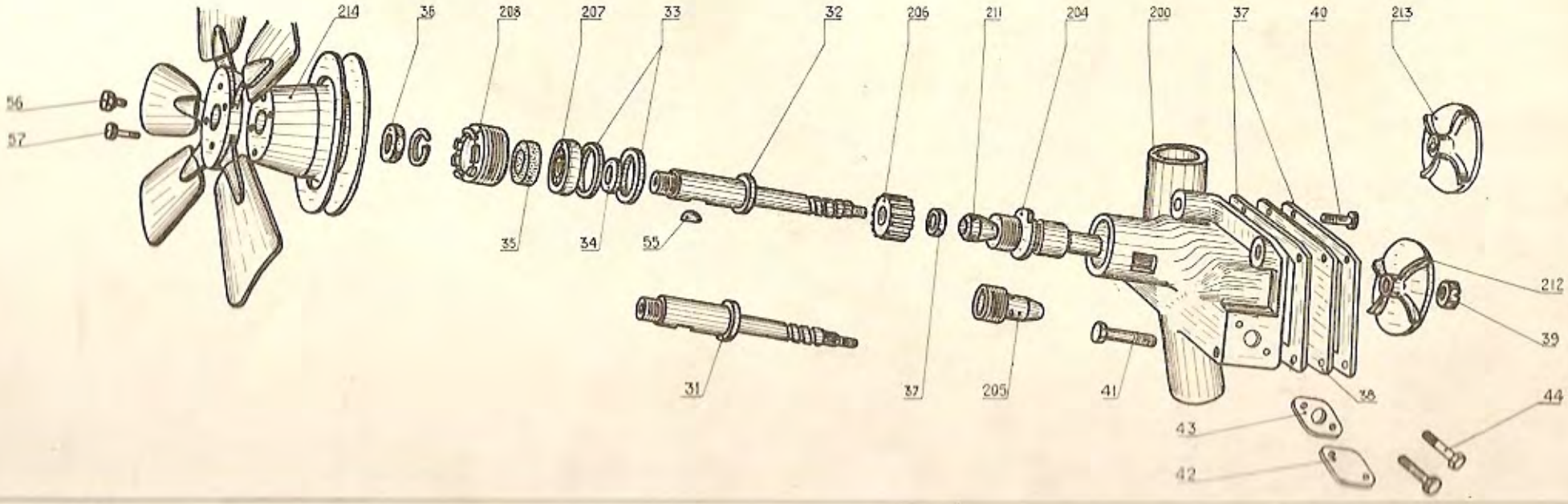

MOTEUR ET POMPE A EAU 201 tous types

Nbre de pièces par voiture	201	201 B	201 BR	201 C	201 M	201 D, D L	201 S K	201 T	DÉSIGNATION
1	509	509	509	509	509	509	509	509	Axe de pompe à eau.
1	234	234	234	234	234	234	234	234	Bague de centrage d'embrayage graphitée.
1	510	510	510	510	510	510	510	510	bague de pompe à eau.
1	567	567	567	567	567	567	567	567	barrette d'entraînement de pompe à eau.
8	530	530	530	530	530	530	530	530	boulon de chapeau de bielle avec écrou.
4	531	531	531	531	531	531	531	531	boulon de pied de bielle avec écrou.
1	526	526	526	526	526	526	526	526	Caoutchouc d'entraînement de la dynamo.
1	568	568	568	568	568	568	568	568	chaîne de distribution (54 maillons).
1	573			573					couronne de démarreur (97 dents, épaisseur 16 m/m).
1	573/1	573/1	573/1	573/1			573/1	573/1	couronne de démarreur (97 dents, épaisseur 13 m/m).
1					573/2	573/2			couronne de démarreur (98 dents).
1	511	511	511	511	511	511	511	511	corps de pompe à eau bagué.
1	579	579	579	579	579/1	579/1	579	579	culasse, trous de bougies de 18 m/m.
1	501	501	501	501	501	501	501	501	cuvette de garniture de pompe à eau.
8	529	529	529				529		cuvette de ressort de soupape, épaisseur 10 m/m.
8				529/1	529/1	529/1		529/1	cuvette de ressort de soupape, épaisseur 12 m/m 5.
14	558	558	558	558	558	558	558	558	Écrou borgne de fixation de la culasse.
1	502	502	502	502	502	502	502	502	écrou de palier de pompe à eau.
1	570	570	570	570	570	570	570	570	Frein de griffe de mise en marche.
7	574	574	574	574	574	574	574	574	Goujon long fixant la culasse (10 × 82).
10	574/1	574/1	574/1	574/1	574/1	574/1	574/1	574/1	goujon court fixant la culasse (10 × 75).
1	541	541	541	541	541	541	541	541	garniture de pompe à eau (par boîte de dix).
1	216	216	216	216	216	216	216	216	griffe de mise en marche.
8	536	536	536	536	536	536	536	536	guide de soupape (fonte), cote d'origine, 14 m/m.
8	536/1	536/1	536/1	536/1	536/1	536/1	536/1	536/1	guide de soupape (fonte) cote réparation, 14,3.
					578	578			guide de poussoirs de soupapes (fonte aciérée).
1	555	555	555	555	555	555			Pignon de distribution sur arbre à cames.

MOTEUR ET POMPE A EAU 201 (suite)

Nbre de pièces par voiture	201	201 B	201 BR	201 C	201 M	201 D, DL	201 SK	201 T	DÉSIGNATION
1	556	556	556	556	556	556	556	556	Pignon de distribution sur vilebrequin.
8		577	577		577	577	577		poussoir de soupape fonte aciérée.
8		577/1	577/1		577/1	577/1	577/1		poussoir de soupape fonte aciérée, cote réparation.
1	527	527	527	527	527	527	527	527	pompe à eau complète (pour pompe à eau à deux roulements. Montage SICFA. Consulter la page spéciale).
1	500	500	500	500	500	500	500	500	Ressort de pompe à eau d'appui de la garniture.
8	528	528	528	528	528	528	528	528	ressort de soupape conique.
1	518	518	518	518			518	518	Support de distributeur (collier de delco).
					518/1	518/1			support de distributeur à avance réglable.
4	512	512	512	512	512/2	512/2	512	512	soupape admission.
4	513	513	513	513	513/1	513/1	513	513	soupape échappement.
1	563/2	563/2	563/2	563/2	563/3	563/3	563/2	563/2	Tubulure de sortie d'eau (en fonte) pour dynamo de 115 m/m.
1	540	540	540	540	540	540	540	540	turbine de pompe à eau.
6	532	532	532	532	532	532	532	532	Vis de fixation du volant moteur.

MOTEUR ET POMPE A EAU 301 - 401

Nbre de pièces par voiture	301 C, C R	301 D	301 L, L R	301 M	301 MK	301 SKD	301 SKR	301 T	401 MKD	DÉSIGNATION
1	509	509	509	509	509	509	509	509	509	Axe de pompe à eau.
1	234	234	234	234	234	234	234	234	234	Bague de centrage d'embrayage (graphitée).
1	510	510	510	510	510	510	510	510	510	bague de pompe à eau.
1	567	567	567	567	567	567	567	567	567	barrette d'entraînement de pompe à eau.
8		530				530				boulon de chapeau de bielle avec écrou.
4	531	531	531	531	531	531	531	531	531	boulon de pied de bielle.
1	526	526	526	526	526	526	526	526	526	Caoutchouc d'entraînement de la dynamo.
1	568	568	568	568	568	568	568	568	568	chaîne de distribution.
1	573/1		573/1	573/1	573 1		573/1	573/1		couronne de démarreur 97 dents épaisseur 13 m/m.
1		573/2				573/2			573/2	couronne de démarreur 98 dents alésage 264.
1	379/2	379/3	379/2	379/2	379/2	379/3	379/2	379/2		culasse fonte
1	501	501	501	501	501	501	501	501	501	cuvette de garniture de pompe à eau.
8	529		529	529	529			529	529	cuvette de ressort de soupape épaisseur 10 m/m.
8		529/1				529/1	529/1			cuvette de ressort de soupape épaisseur 12,5.
1	511	511	511	511	511	511	511	511	511	corps de pompe à eau (fonte) bagué bronze.
14	558	558	558	558	558	558	558	558	558	Écrou borgne de fixation de la culasse.
1	502	502	502	502	502	502	502	502	502	écrou de palier de pompe à eau.
1	570	570	570	570	570	570	570	570	570	Frein de griffe de mise en marche.
1	541	541	541	541	541	541	541	541	541	Garniture de pompe à eau.
10	574/1	574/1	574/1	574/1	574/1	574/1	574/1	574/1	574/1	goujon court fixant la culasse 10 × 75.
7	574	574	574	574	574	574	574	574	574	goujon long fixant la culasse 10 × 82.
1	216	216	216	216	216	216	216	216	216	griffe de mise en marche.
8	536	536	536	536	536	536	536	536	536	guide de soupape fonte, cote origine 14 m/m.
8	536/1	536/1	536/1	536/1	536/1	536/1	536/1	536/1	536/1	guide de soupape fonte, cote réparation 14,3.
2	578/1	578	578/1	578/1	578/1	578	578/1	578/1	578	guide de poussoir de soupape, fonte aciérée.
1	555	555	555	555	555	555	555	555	555	Pignon de distribution sur arbre à cames.
1	556	556	556	556	556	556	556	556	556	pignon de distribution sur vilebrequin.

MOTEUR ET POMPE A EAU 301 - 401 (suite)

Nbre de pièces par voiture	301 C, CR	301 D	301 L, LR	301 M	301 MK	301 SKD	301 SKR	301 T	401 MKD	DÉSIGNATION
1	527	527	527	527	527	527	527	527	527	Pompe à eau complète (pour pompe à eau à deux roulements, montage SICFA consulter la page spéciale).
8	577	577	577	577	577	577	577	577	577	poussoir de soupape fonte aciérée.
8	577/1	577/1	577/1	577/1	577/1	577/1	577/1	577/1	577/1	poussoir de soupape fonte aciérée, cote réparation.
1	500	500	500	500	500	500	500	500	500	Ressort de pompe à eau, d'appui de la garniture.
8	528	528	528	528	528	528	528	528	528	ressort de soupape conique.
	518/1	518/1	518/1						518/1	Support de distributeur, avance réglable.
4	512/1	512/2	512/1	512/1	512/1	512/2	512/1	512/1	512/3	soupape admission.
4	513/1	513/1	513/1	513/1	513/1	513/1	513/1	513/1	513/3	soupape échappement.
1	563	564	563	563	563	564	563	563	564/1	Tubulure de sortie d'eau (en fonte) pour dynamo de 115 m/m.
6	532	532	532	532	532	532	532	532	532	Vis de fixation du volant moteur.

POMPE A EAU 201 - 301 - 401

Montage SICFA à double roulement et Joint PACIFIC

Nbre de pièces par pompe	201 301 401 601	DÉSIGNATION
1	589	Arbre de pompe à eau.
1	596	Corps de pompe à eau en fonte aciérée.
1	598	Entretoise des roulements.
1	595	entretoise AR de butée de la turbine.
1	590	écrou de blocage de roulement.
2	591	Feutre des roulements AR et AV.
1	593	Jonc d'arrêt du roulement AV.
1	494	joint Pacific d'étanchéité, coté turbine.
1	527 AD	Pompe à eau complète.
2	592	Rondelle d'appui des roulements.
2	594	roulement de pompe à eau 6.201 (12 × 32 × 10).
1	597	Turbine de pompe à eau.

MOTEUR 202 - 302 - 402 tous types - MK4 - DK5 et DMA

Nbre de pièces par voiture	202 tous types	302	402 N	402 L	402 L T Taxi	402 légère	402 B	M K 4 D K 5	D.M.A.	DÉSIGNATION
1	234	234	234	234	234	234	234	234	234	Bague de centrage d'embrayage sur embout de vilbrequin.
1	468	468	468	468	468	468	468	468	468	bouchon de remplissage moteur.
1	707	707	707	707	707	707	707	707	707	bouchon de fuite d'essence sur tubulure, avec tuyau.
1	140	140	140	140	140	140	140	140	140	bouchon de vidange du bac.
1	771									bouchon en deux pièces de palier AR.
8	218	218	218	218	218	218	218	218	218	boulon de chapeau de bielle avec écrou.
3	464	249	249	249	249	249	249	249	249	boulon de fixation du volant moteur.
8	724	724	724	724	724	724	724	724	724	Cône de soupape en deux pièces.
1	761									couronne de démarreur 98 dents.
1			751	751	751					couronne de démarreur 100 dents, alésage 270 m/m.
1		752	752	752	752	752	752	752	752	couronne de démarreur 100 dents, alésage 277 m/m.
1			1051	1051	1051	1051	1051	1051	1051	culasse fonte.
1	1050		1052	1052	1052	1052	1052	1052	1052	culasse Alpax.
4	497	497	497	497	497	497	497	497	497	culbuteur avec douille 1.3.5.7.
4	496	496	496	496	496	497	496	496	496	culbuteur avec douille 2.4.6.8.
8	233	233	233	233	233	233	233	233	233	cuvette de ressort de soupape.
1	768	77	77	77	77	77	77	77	77	chaîne de distribution.
4	416	217	217	217	217	217	217	217	217	Douille de pied de bielle.
8	756	756	756	756	756	756	756	756	756	douille de culbuteur.
1	216	216	216	216	216	216	216	216	216	Griffe de mise en marche.
4	753	753	753	753	753	753	753	753	753	guide de soupape admission en fonte.
4	762	762	762	762	762	762	762	762	762	guide de soupape échappement en fonte.
4	753/1	753/1	753/1	753/1	753/1	753/1	753/1	753/1	753/1	guide de soupape admission en fonte, cote réparation.
4	762/1	762/1	762/1	762/1	762/1	762/1	762/1	762/1	762/1	guide de soupape échappement en fonte, cote réparation.
4	219	219	219	219	219	219	219	219	219	guide de soupape admission en bronze.
4	219	219	219	219	219	219	219	219	219	guide de soupape échappement en bronze.
4	219/1	219/1	219/1	219/1	219/1	219/1	219/1	219/1	219/1	guide de soupape admission en bronze, cote réparation.
4	219/1	219/1	219/1	219/1	219/1	2191/	219/1	219/1	219/1	guide de soupape échappement en bronze, cote réparation.
1	141	141	141	141	141	141	141	141	141	Levier de commande d'avance avec boulon.

MOTEUR 202 - 302 - 402 tous types - MK4 - DK5 et DMA (suite)

Nbre de pièces par voiture	202 tous types	302	402 N	402 LT	402 LT Taxi	402 légère	402 B	M K 4 D K 5	D.M.A.	DÉSIGNATION
1	767	343	343	343	343	343	343	343	343	Pignon de commande sur arbre à cames (42 dents).
1	400	342	342	342	342	342	342	342	342	pignon de commande de distribution sur vilebrequin (21 dents).
1	465	215	215	215	215	215	215	215	215	poulie sur vilebrequin.
8	491	345	345	345	345	345	345	345	345	poussoir de 26 m/m.
1	495	346	346	346	346	346	346	346	346	Rampe de culbuteur complète.
8	220	220	220	220	220	220	220	220	220	ressort de soupape.
120	772	772	772	772	772	772	772	772	772	rondelle belleville de 11 m/m sous vis de culasse.
4			221	221	221	221	221	221	221	Soupape admission, siège à 30°, long 119,9 culasse fonte .
4			221/1	221/1	221/1	221/1				soupape admission, siège à 45° culasse fonte.
4							221/2	221/2	221/2	soupape admission, siège à 30° culasse Alpax.
4	421	221/3								soupape admission.
4			222	222	222	222	222	222	222	soupape d'échappement, tige de 8 m/m, tête de 38 m/m.
4			222/1	222/1	222/1	222/1	222/1			soupape d'échappement, tige 8 m/m, siège 30° culasse Alpax.
4							222/2	222/2	222/2	soupape d'échappement, longueur 122, culasse Alpax.
4	422	222/3								soupape d'échappement.
1	499	347	347	347	347	347	347	347	347	support AR de rampe de culbuteur.
2	499/1	347/1	347/1	3471/	347/1	347/1	347/1	347/1	347/1	support 1 et 3 de rampe de culbuteur.
2	499/2	347/1	347/1	347/1	347/1	347/1	347/1	347/1	347/1	support 2 et 4 de rampe de culbuteur.
1	143	143	143	143	143	143	143	143	143	support de distributeur sans levier.
1	144	144	144	144	144	144	144	144	144	support de distributeur avec levier de Cde d'avance.
8	247/1	247	247	247	247	247	247	247	247	Tige de culbuteur, culasse Alpax.
8			247/1	247/1	247/1	247/1	247/1	247/1	247/1	tige de culbuteur, culasse fonte.
1	146	145	145	145	145	145	145	145	145	tubulure d'entrée d'eau sur radiateur.
15	248	231	231	231	231	231	231	231	231	Vis fixant la culasse Alpax 10 × 115.
15			248	248	248	248	248	248		vis fixant la culasse fonte 10 × 105.
8	223	223	223	223	223	223	223	223	223	vis de réglage des culbuteurs 7 m/m avec écrou.

POMPE A EAU 202 - 302 - 402 - DK5 et DMA

Montage à bague et à un roulement

Nbre de pièces par pompe	202 tous types	302	402 tous types	M K 4 D K 5	D.M.A.	DÉSIGNATION
1	414	32	32	32	32	Arbre de pompe à eau à méplats (3e disposition).
1		31	31	31	31	arbre de pompe à eau à clavette (2e disposition).
1		28	28			arbre de pompe à eau fileté à 8 m/m (1re disposition).
1	55	55	55	55	55	Clavette disque, fixant la poulie.
1	55/1	55/1	55/1	55/1	55/1	clavette parallèle 3 × 3 × 12, fixant la poulie.
1	415	204	204	204	204	Douille de pompe à eau 3e disposition, pour arbre à méplats.
		205	205	205	205	douille de pompe à eau 2e disposition, pour arbre à clavette.
1						
1	208	208	208	208	208	Écrou de blocage du roulement.
1	206	206	206	206	206	écrou de serrage de presse étoupe.
1	39	39	39	39	39	écrou bas crenelé de 8 m/m, fixant la turbine.
1	35	35	35	35	35	Feutre 26 × 38 × 8 d'écrou de roulement.
1	211	211	211	211	211	Garniture de pompe à eau (en boîte de 10).
1	37	37	37	37	37	grain de serrage de presse étoupe.
1	38/2	38	38	38	38	Plaque de fermeture de pompe à eau.
1	478/1	214	214	214	214	poulie de ventilateur.
1	33	33	33	33	33	Rondelle d'appui exérieure du roulement, 32 × 42 × 1.
1	34	34	34	34	34	rondelle d'appui intérieure du roulement, 16 × 30 × 0,8.
1	33	33	33	33	33	rondelle d'entretoise du roulement, 32 × 42 × 1.
1	207	207	207	207	207	roulement de pompe à eau N° 6302, (15 × 42 × 13).
1	417	212	212	212	212	Turbine de pompe à eau pour arbre à méplat, 3e disposition.
1		213	213	213	213	turbine de pompe à eau pour arbre à clavette, 2e disposition.
1	783	209	209	209	209	Ventilateur.

POMPE A EAU 202 - 302 - 402 - DMA

Montage à double roulement et Joint "PACIFIC"

Nbre de pièces par voiture	202 tous types	302	402 tous types	M K 4 D K 5	D.M.A.	DÉSIGNATION
1	477	202 AD	202 AD	202 AD	202 AD	Arbre de pompe à eau.
1	55	55	55	55	55	Clavette disque, fixant la poulie.
1	55/1	55/1	55/1	55/1	55/1	clavette parallèle 3 × 3 × 12, fixant la poulie.
1	476	200 AD	200 AD	200 AD	200 AD	corps de pompe à eau en fonte aciérée.
1	52	52	52	52	52	Écrou de blocage de roulement.
1	48	48	48	48	48	entretoise des roulements.
1	45	45	45	45	45	Feutre de roulement AR (15 × 32 × 6).
1	51	51	51	51	51	feutre de roulement AV (25 × 36 × 7).
1	47	47	47	47	47	Jonc d'arrêt du roulement AV.
1	46	46	46	46	46	jonc d'arrêt du roulement AR.
1	341	341	341	341	341	joint Pacific d'étanchéité sur arbre, côté turbine.
1	38/2	38	38	38	38	Plaque de fermeture de la pompe à eau sur culasse.
1	42	42	42	42	42	plaque de fermeture sur prise de chauffage.
1	475	147	147	147	147	pompe à eau complète sans poulie.
1	475 C	147 C	147 C	147 C	147 C	pompe à eau complète avec poulie.
1	478	214 AD	214 AD	214 AD	214 AD	poulie de commande de pompe à eau en fonte.
1	50	50	50	50	50	Rondelle d'appui du roulement AV.
1	49	49	49	49	49	rondelle d'appui du roulement AR.
2	207	207	207	207	207	roulement de pompe à eau N° 6302, (15 × 42 × 13).
1	479	219 AD	219 AD	219 AD	219 AD	Turbine de pompe à eau fonte avec encoche pour entraînement du joint Pacific.
1	783	209	209	209	209	Ventilateur.

SÉCURITÉ=SICFA

BOITES DE VITESSES

Pour les numéros correspondants à chaque type de voiture
consulter la nomenclature

Toutes nos pièces sont garanties interchangeables

Pour vos commandes de dépannage, préciser bien le numéro du châssis et le type de la voiture

SÉCURITÉ=SICFA

BOITE DE VITESSES SYNCHRONISÉES

201 . 301 . 302 . 402 . DMA

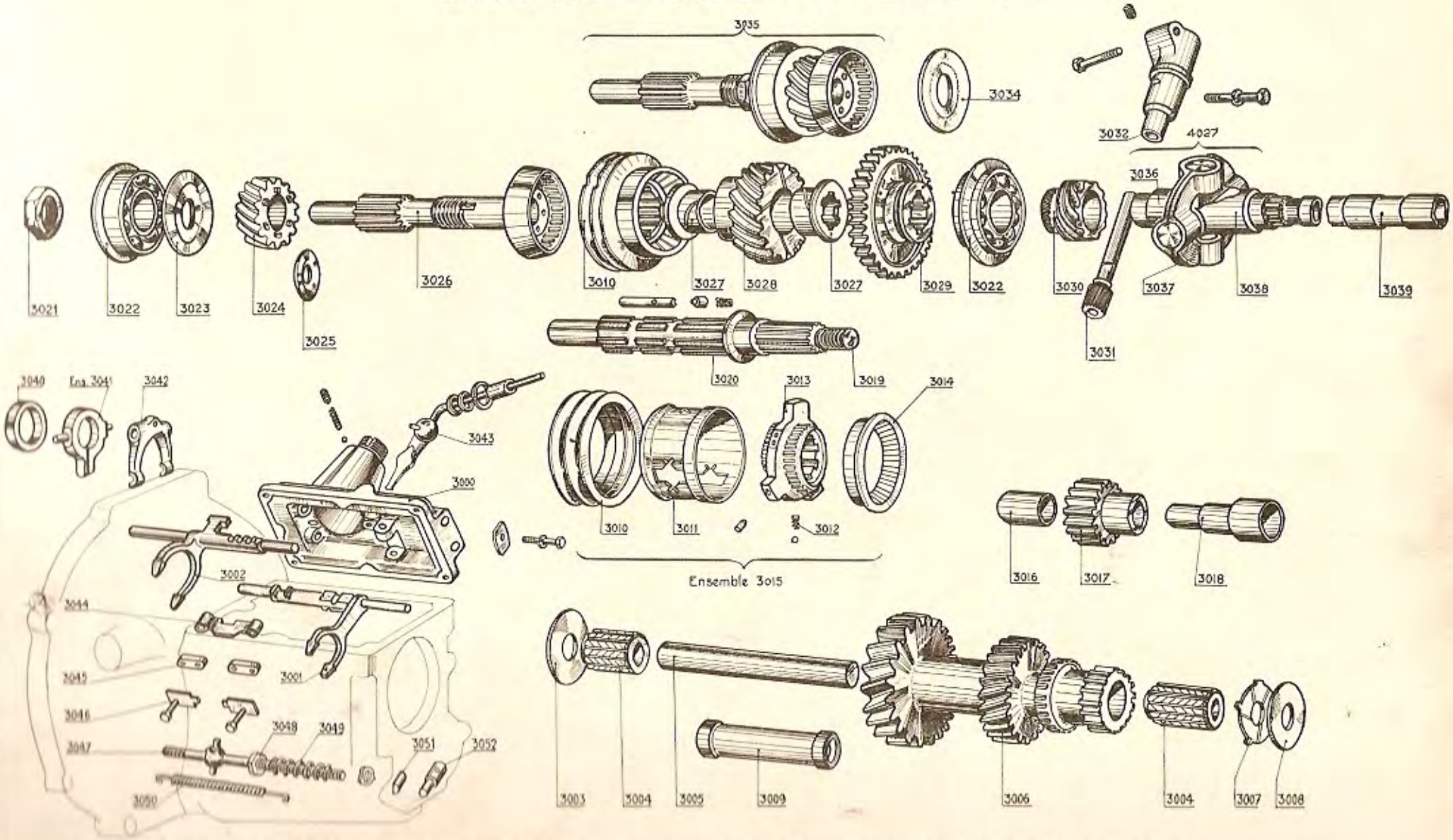

POUR CHAQUE TYPE DE VOITURE CONSULTER LES NUMÉROS CORRESPONDANTS DANS LA NOMENCLATURE

BOITE DE VITESSE, Cde DE BOITE ET D'EMBRAYAGE

402	402 tous types	402B tous types	302 SK3	202 jusqu'au N° 829 338	202B, BH	202U, UB, UH	D.M.A.	DK5	MK4 MK5	301 D	DÉSIGNATION
1	3006		3006				3006		3006	3006	Arbre intermédiaire avec tube entretoise, 29, 23, 18, 15 dents.
1		3006/1						3006/1			arbre intermédiaire avec tube entretoise, 28, 23, 18, 15 dents.
1				3061							arbre intermédiaire, 30, 23, 24, 19 dents.
1					3062	3062					arbre intermédiaire, 30, 24, 24, 19 dents.
1	3019	3019	3019	3063	3063	3063		3019	3019		arbre récepteur avec bague.
1	3035		3035							3035	arbre moteur 10 cannelures avec pignon et roulement (1re série).
1	3035/1	3035/1	3035/1					3035/1	3035/1	3035/1	arbre moteur 10 cannelures avec pignon et roulement (2e série).
1				3060	3060	3060					arbre moteur 10 cannelures 16 dents avec cône synchroniseur.
1	3005	3005	3005	3066	3066	3066		3005	3005	3005	axe de l'arbre intermédiaire.
1	3018	3018	3018	3064	3065	3065		3018	3018	3018	axe de pignon de marche AR.
1	3016	3016	3016	3068	3069	3069		3016	3016	3016	Bague de pignon de marche AR.
1	3027	3027	3027	3070	3070	3070	3027	3027	3027	3027	bague acier du pignon de 2e vitesse.
1	3040	3040	3040	3040/2	3040/2	3040/2		3040	3040	3040/1	bague graphitée de débrayage.
1	3029	3029	3029	3071	3071	3071		3029	3029	3029	baladeur de 1re vitesse et marche AR.
1	335	335	335	335	335	335	335	335	335	335	bouchon de remplissage de la boîte de vitesse.
	3041/C	3041/C	3041/C	481	481	481		3041/C	3041/C	3041/D	butée d'embrayage complète avec cage et bague graphitée.
1				3200	3200	3200				3200/1	Carter de boîte de vitesse complet avec bague du pignon intermédiaire et du centrage du démarreur.
1				3072	3072	3072					cartouche AV de l'arbre récepteur.
1	3041	3041	3041	3041/2	3041/2	3041/2		3041	3041	3041/1	cage de bague graphitée de butée d'embrayage.
1	3000	3000	3000	3083	3083	3083			3000		couvercle du carter de changement de vitesse.
1					3083/1	3083/1					couvercle du carter de changement de vitesse.
1	3032	3032									Douille support de pignon de Cde pour pignon N° 3031.
1	3032/1	3032/1	3032/1								douille support de pignon de Cde pour pignon N° 3031/1.
1	3032/2	3032/2						3032/2			douille support de pignon de Cde pour pignon N° 3031/2.
1				3087/1	3087/1						douille de pignon de Cde 11 dents.
1				3087/2	3087/2	3087/6					douille de pignon de Cde 21 dents.
1				3087/3	3087/3	3087/3					douille de pignon de Cde 22 dents.
1						3087/4					douille de pignon de Cde 23 dents.
1						3087/5					douille de pignon de Cde 19 dents.

BOITE DE VITESSE, C^de DE BOITE ET D'EMBRAYAGE (suite)

Nbre de pièces par voiture	402 tous types	402 B tous types	302 S K 3	202 jusqu'au N° 829 338	202 B, B H	202 U, U B, UH	D.M.A.	D K 5	M K 4 M K 5	301 D	DÉSIGNATION
1	3042	3042	3042	3096	3096	3096	3042/1	3042/1	3042/1	3042	Fourchette de débrayage (1re série).
1					3096/1	3096/1					fourchette de débrayage (2e série).
1	3001	3001	3001	3085	3085	3085		3001	3001	3001 D	fourchette de 1re vitesse et marche AR (1re série).
1	3002	3002	3002	3086	3086	3086		3002	3002	3002/D	fourchette de 2e et 3e vitesse (1re série).
1					3085/1	3085/1					fourchette de 1re vitesse et marche AR (2e série).
1					3086/1	3086/1					fourchette de 2e et 3e vitesse (2e série).
1				3084	3084	3084					Levier de changement de vitesse avec rotule (1re série).
1				3084/1	3084/1	3084/1					levier de changement de vitesse avec rotule (2e) série).
1	3043	3043	3043					3043	3043	3043 D	levier de changement de vitesse.
1	3013	3013	3013				3013/1	3013	3013	3013/2	Moyeu synchromesch complet.
1					3076	3076					moyeu synchromesch complet, gorge de 11 m/m.
1				3075	3075	3075					moyeu synchromesch complet, gorge de 6 m/m.
1	3017	3017	3017					3017	3017	3017	Pignon de marche AR avec bague, (16 dents).
1				3067							pignon de marche AR avec bague (25 dents) épaisseur 26,9.
1					3067/1	3067/1					pignon de marche AR avec bague (25 dents) épaisseur 29,9.
1	3024		3024						3024		pignon à crabots de l'arbre moteur 15 dents, épaisseur 26,1.
1	3024/1		3024/1					3024/1	3024/1		pignon à crabots de l'arbre moteur. 15 dents épaisseur 26,8.
1		3024/2									pignon à crabots de l'arbre moteur 16 dents.
1	3028	3028	3028					3028	3028	3028	pignon de 2e vitesse 21 et 28 dents.
1				3073							pignon de 2e vitesse 23 dents.
1					3074	3074					pignon de 2e vitesse 22 dents.
1	3031		3031					3031			pignon de compteur 18 dents (pont 5 × 25).
1	3031/1		3031/1					3031/1			pignon de compteur 19 dents (pont 4 × 22).
1	3031/2	3031/2									pignon de compteur 18 dents, pont 5 × 25 pneus 185 × 400.
1				3087	3087						pignon 11 dents.
1				3088	3088						pignon 21 dents.
1				3089	3089	3089					pignon 22 dents.
1						3090					pignon 23 dents.
1						3091					pignon 19 dents.
1						3092					pignon 21 dents.

BOITE DE VITESSE, C^de DE BOITE ET D'EMBRAYAGE (suite)

Nbre de pièces par voiture	402 tous types	402 B tous types	302, SK 3	202 jusqu'au N° 829 338	202 B, BH	202 U, UB, UH	D.M.A.	DKS	MK 4 MK 5	301 D	DÉSIGNATION
1	3023	3023	3023					3023	3023	3023	Rondelle d'arrêt d'huile de roulement.
1				3080	3080	3080					rondelle de protection de roulement AV.
1				3081	3081	3081					rondelle de protection de roulement AR.
1				3082	3082	3082					rondelle bronze, entretoise de pignon de 2e vitesse.
1	3003	3003	3003					3003	3003	3003	rondelle bronze de butée AV de l'arbre intermédiaire.
1	3007	3007	3007					3007	3007	3007	rondelle acier de frottement AR de l'arbre intermédiaire.
2	3008	3008	3008					3008	3008	3008	rondelle de butée AR.
1	3004	3004	3004					3004	3004	3004	roulement à rouleaux de l'arbre intermédiaire SKF N° 77.614 (19 × 28,5 × 37).
1				3079	3079	3079					roulement à rouleaux de pignon intermédiaire (18 × 26 × 37).
1	3022	3022	3022					3022	3022	3022	roulement de l'arbre (35 × 80 × 21).
1				3077	3077	3077					roulement AR de l'arbre récepteur (30 × 72 × 19) N° 6306.
1				3078	3078	3078					roulement AV de l'arbre récepteur (35 × 72 × 17) N° 6207.
1	3047	3047	3047					3047	3047	3047/1	Tringle de Cde de débrayage complète.
1				3097	3097	3097					tringle de Cde de débrayage complète 1re série.
1					3098	3098					tringle de Cde de débrayage complète 2e série.
1	3030	3030	3030					3030	3030		Vis de Cde de compteur (8 filets).
1										3030/1	vis de Cde de compteur (4 filets).
1										3030/2	vis de Cde de compteur (5 filets).
1				3093	3093						vis de Cde de compteur (4 filets).
1				3094	3094	3094					vis de Cde de compteur (8 filets).
1						3095					vis de Cde de compteur (6 filets).

SÉCURITÉ—SICFA

TRANSMISSIONS - PONT AR

Pour les numéros correspondants à chaque type de voiture
consulter la nomenclature

Toutes nos pièces sont garanties interchangeables

Pour vos commandes de dépannage, préciser bien le numéro du châssis et le type de la voiture

SÉCURITÉ—SICFA

PONT AR 201.301.302.402.

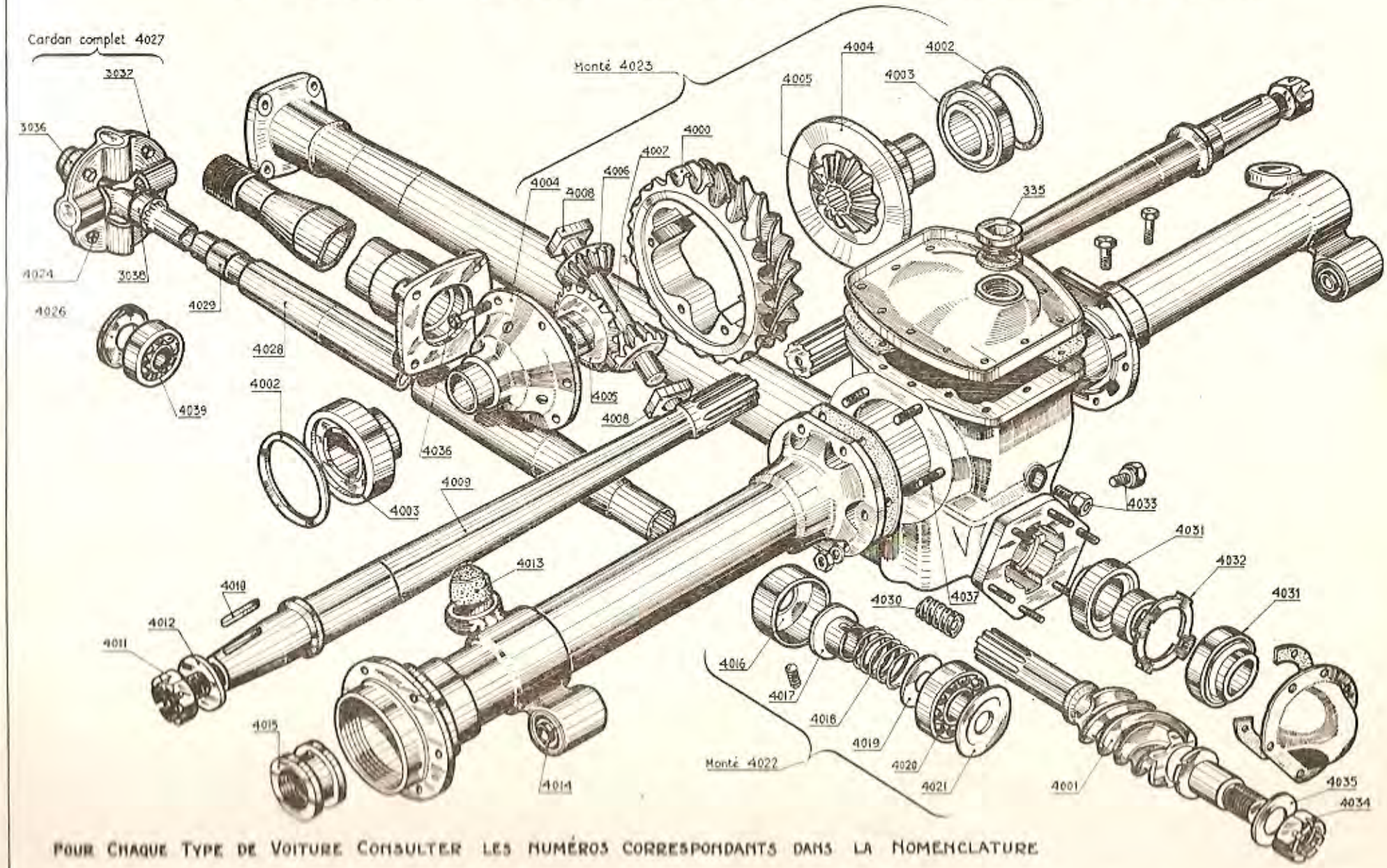

POUR CHAQUE TYPE DE VOITURE CONSULTER LES NUMÉROS CORRESPONDANTS DANS LA NOMENCLATURE

CARDANS, TRANSMISSION, PONT AR

Nbre de pièces par voiture	301 D	402	402B	302	202	202B	202U	DK 5	MK 4	D.M.A.	DÉSIGNATION
1	3350	4028	4028		3300	3301	3302				Arbre de transmission sans roulement. (Spécifier la longueur à la Cde).
2	3352	4009	4009								arbre de pont avec clavette et écrou, 1re série.
2	3353	4009/1	4009/1	4009/1							arbre de pont avec clavette et écrou, 2e série.
2										4009/2	arbre de pont 6 cannelures.
2										4009/3	arbre de pont 8 cannelures.
1								4009/4	4009/4		arbre de pont, droite, avec clavette et écrou.
1								4009/5	4009/5		arbre de pont, gauche, avec clavette et écrou.
2					3303	3303					arbre de pont avec pignon planétaire 16 dents, clavette de 8 m/m et écrou.
2					3304	3304					arbre de pont avec pignon planétaire 16 dents, clavette de 7 m/m et écrou.
2										3305	arbre de pont sans pignon, avec clavette et écrou, long. = 0,684.
2										3306	arbre de pont sans pignon, avec clavette et écrou, long. = 0,694.
2										3307	arbre de pont sans pignon, avec clavette et écrou, long. = 0,754.
1	3355	4007	4007	4007	3310	3310	4007	4007/1	4007/1	4007/2	axe de satellite.
1		4032	4032	4032	3308	3308	4032	4032/1	4032/1	4032/2	Butée AR de la vis sans fin.
1	3354										butée AR de la vis sans fin, Rlt RBF N° 3479 A (25 × 58 × 26).
1		4016	4016	4016			4016	4016/1	4016/1	4016/1	bague d'arrêt d'huile, avant de la vis.
6	4036	4036	4036	4036	3309	3309	4036	4036/1	4036/1	4036/2	boulon fixant la roue hélicoïdale avec écrou (10 × 57 pas 1.25).
1	335	335	335	335	335	335	335	335	335	335	bouchon de remplissage du pont AR.
1	4033	4033	4033	4033	4033	4033	4033	4033	4033	4033	bouchon de vidange.
4	3023	3023	3023	3023				3023	3023	3023	bague acier de collier de cardan (rectifiée).
1		4027	4027	4027				4027	4027	4027	Cardan complet, 10 cannelures, sur boîte de vitesse montage à aiguille.
1	3368										cardan complet, 6 cannelures, montage à aiguille.
1	546							4027/1	4027/1	4027/1	cardan complet, 6 cannelures, montage à douille.
1					3338	3338	3338				cardan assemblé avec fourches et croisillon.
2	4019	4019	4019	4019			4019	4019/1	4019/1	4019/2	clavette des arbres de pont (10 × 6 × 55).
2					3316	3316					clavette des arbres de pont (7 × 8 × 41).
2						3317					clavette des arbres de pont (7 × 7,2 × 45).
2							3318				clavette des arbres de pont (12 × 8 × 64)
2	3356	4004	4004/1	4004				4004/2	4004/2		coquille de différentiel.
2					3311						coquille de différentiel (4 trous de fixation).

CARDANS, TRANSMISSION, PONT AR (suite)

Nbre de pièces par voiture	301 D	402	402 B	302	202	202 B	202 U	D K 5	M K 4	D.M.A.	DÉSIGNATION
2					3312	3312					Coquille de différentiel (6 trous de fixation).
2							4004				coquille de différentiel (10 trous de fixation).
2							3313				coquille de différentiel (12 trous de fixation).
1	3037	3037	3037	3037				3037	3037	3037	collier de cardan assemblé avec douille bronze.
2	3357	4008	4008	4008	3314	3314	4008	4008/1	4008/1	4008/2	Dé de l'axe de satellite.
1					3347	3347					différentiel assemblé multiplication 4 × 22.
1					3348						différentiel assemblé multiplication 4 × 23
1						3349					différentiel assemblé multiplication 4 × 21.
4	507	507	507	507				507	507	507	douille de collier de cardan.
1	3358	4017	4017	4017			4017	4017	4017	4017/1	douille AV d'arrêt d'huile de la vis.
1	3359	4034	4034	4034			4034	4034/1	4034/1		Écrou crénelé de 20 pas 150 à l'AR de la vis.
1					3319	3319					écrou crénelé de 16 de la vis sans fin.
2					3320	3320					écrou crénelé de 18 fixant les arbres.
2	4011	4011	4011	4011				4011/2	4011/2	4011/1	écrou crénelé de l'arbre de roue.
1	3366	3036	3036	3036				3036	3036	3036	Fourche AV de cardan, montage à aiguille.
1	550	3036/1	3036/1	3036/1				3036/1	3036/1	3036/1	fourche AV de cardan, montage avec douille.
1	553	3038/1	3038/1	3038/1				3038/1	3038/1	3038/1	fourche AR de cardan, montage avec douille.
1	3367	3038	3038	3038				3038	3038	3038	fourche AR de cardan, montage à aiguille.
2		3201	3201	3201							Moyeu AR avec axes d'attache roue.
2		3201/1		3201/1							moyeu AR avec axes d'attache roue.
2		4005	4005	4005			4005				Pignon planétaire 16 dents.
2								4005/1	4005/1		pignon planétaire 19 dents.
2	3364	3202	3202	3202		3202					poulie de frein = 256 m/m (fonte).
2					3335	3335					poulie de frein Cde mécanique (fonte).
2						3336					poulie de frein Cde Lockheed.
1	3361				3321	3321					Roue hélicoïdale 21 dents (4 × 21).
1	3360	4000	4000		3322						roue hélicoïdale 22 dents (4 × 22).
1		4000/1		4000/1							roue hélicoïdale 25 dents (5 × 25).

CARDANS, TRANSMISSION, PONT AR (suite)

Nbre de pièces par voiture	301 D	402	402 B	302	202	202 B	202 U	D K 5	M K 4	D.M.A.	DÉSIGNATION
1		4000/2	4000/2								Roue hélicoïdale 23 dents (5 × 23).
1		4000/3	4000/3								roue hélicoïdale 24 dents (5 × 24).
1					3323		3326				roue hélicoïdale 23 dents (4 × 23) 4 trous.
1					3324	3324					roue hélicoïdale 22 dents (4 × 22) 6 trous.
1					3325						roue hélicoïdale 23 dents (4 × 23) 6 trous.
1							3327				roue hélicoïdale 24 dents (4 × 24).
1							3328				roue hélicoïdale 25 dents 4 × 25.
1							3329				roue hélicoïdale 25 dents (3 × 25).
1							3330				roue hélicoïdale 21 dents (3 × 21).
2	3362										roulement du différentiel N° 6308, 40 × 90 × 23.
2		4003	4003	4003							roulement à rouleaux coniques du différentiel N° S K F 30.209. (45 × 85 × 19).
2							3331				roulement du différentiel N° 6307 (35 × 80 × 21).
1	3351										roulement central de l'arbre de transmission N° 6205 (25 × 52 × 15).
1		4039	4039	4039							roulement central de l'arbre de transmission.
1		4020	4020	4020			4020				roulement double à l'avant de la vis S K F AA 30, (30 × 62 × 20).
1					3333	3333					roulement avant de la vis S K F 1-97.791 (28 × 52 × 29).
1								4020/1	4020/1		roulement double à l'avant de la vis N° 6306 (30 × 72 × 19).
2	3363										roulement de la vis 25 × 62 × 24.
1		4031/2	4031/2	4031/2			4031/2				roulement à rouleaux coniques à l'AR de la vis S K F 1-101.067 (25 × 62 × 43,5).
1								4031/3	4031/3		roulement AR de la vis, S K F 1-101.151.
1					3334	3334					roulement de butée AR de la vis comprenant 2 roulements 20 × 52 × 15 et une rondelle S K F 430.087.
1					3332	3332	3332				roulement de l'arbre de transmission, Nadella 29,8 × 46 × 18 N° 24.922.
1							3078				roulement AR de l'arbre de transmission N° 6207 (35 × 72 × 17).
2	3365										Satellite de différentiel.
2		4006	4006	4006							satellite de différentiel, 10 dents, épaisseur 23 $^{m}/_{m}$.
2								4006/1	4006/1		satellite de différentiel, 13 dents, épaisseur 23 $^{m}/_{m}$.
4							123				silentbloc d'articulation AV et AR des ressorts AR (16 × 32 × 50 × 54).
2					404	404					silentbloc d'articulation de ressort AR sur support (14 × 27 × 50 × 54).

CARDANS, TRANSMISSION, PONT AR (suite)

Nbre de pièces par voiture	301 D	402	402 B	302	202	202 B	202 U	D K 5	M K 4	D.M.A.	DÉSIGNATION
1						3302					Tube de réaction assemblé complet.
1	3369		4001		3339	3339					Vis sans fin 4 filets (4 × 21).
1	3370	4001/4	4001/4		3340	3340					vis sans fin 4 filets (4 × 22).
1							3346	4001/2			vis sans fin 3 filets multiplication 3 × 21.
1					3341	3341					vis sans fin 4 filets multiplication 4 × 23.
1							3342				vis sans fin 4 filets multiplication 4 × 23.
1							3343				vis sans fin 4 filets multiplication 4 × 24.
1							3344				vis sans fin 4 filets multiplication 4 × 25.
1							3345				vis sans fin 3 filets multiplication 3 × 25.
1								4001/3			vis sans fin 4 filets multiplication 4 × 26.
1			4001/1								vis sans fin 5 filets multiplication 5 × 21.
1		4001/5	4001/5								vis sans fin 5 filets multiplication 5 × 23.
1		4001/6	4001/6								vis sans fin 5 filets multiplication 5 × 24.
1		4001/7	4001/7	4001/7							vis sans fin 5 filets multiplication 5 × 25.
4	4024	4024	4024	4024				4024	4024	4024	vis d'assemblage des colliers de cardan.

SÉCURITÉ—SICFA

SUSPENSION AR - CHASSIS

Pour les numéros correspondants à chaque type de voiture
consulter la nomenclature

Toutes nos pièces sont garanties interchangeables

Pour vos commandes de dépannage, préciser bien le numéro du châssis et le type de la voiture

202 . SUSPENSION AR ET CHASSIS

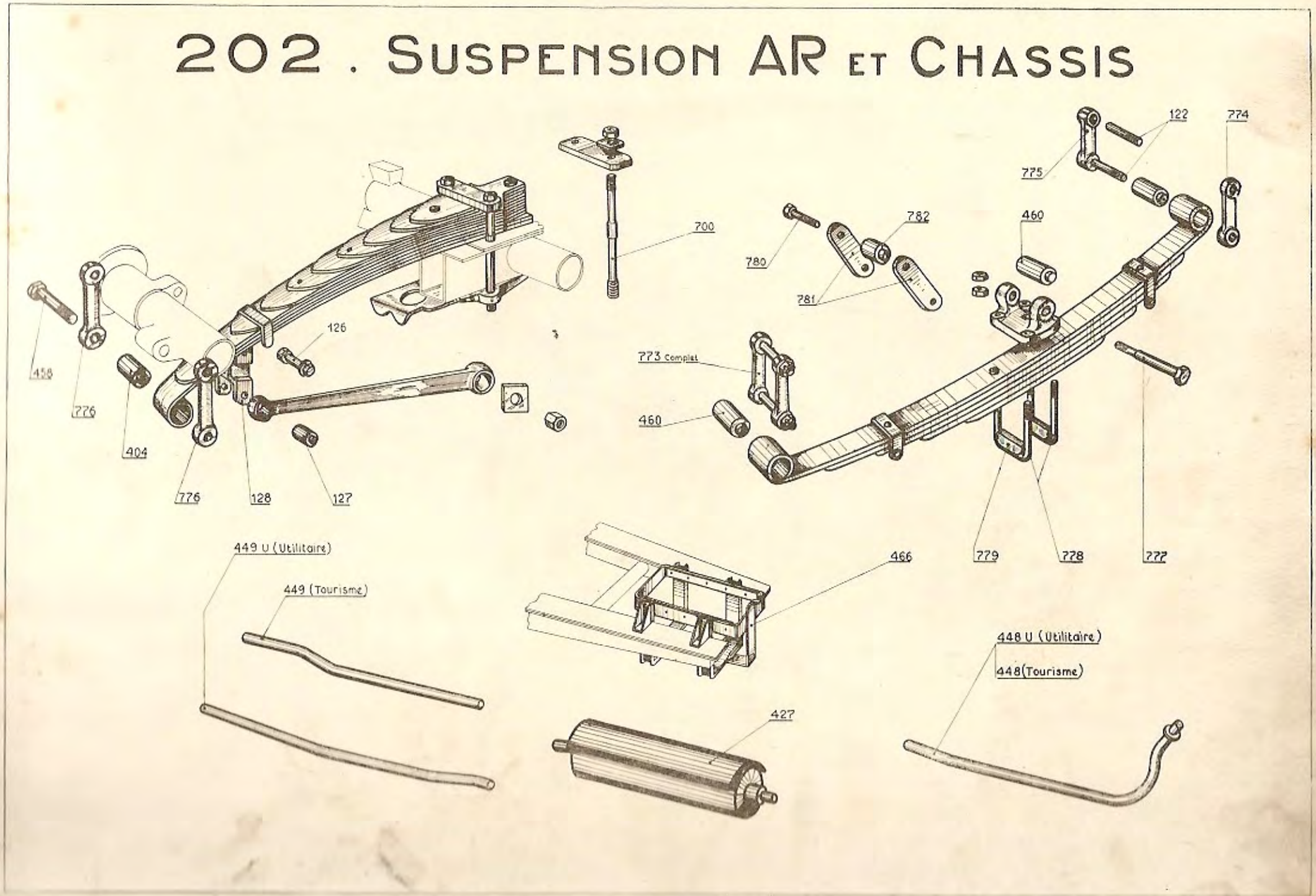

402 . SUSPENSION AR ET CHASSIS

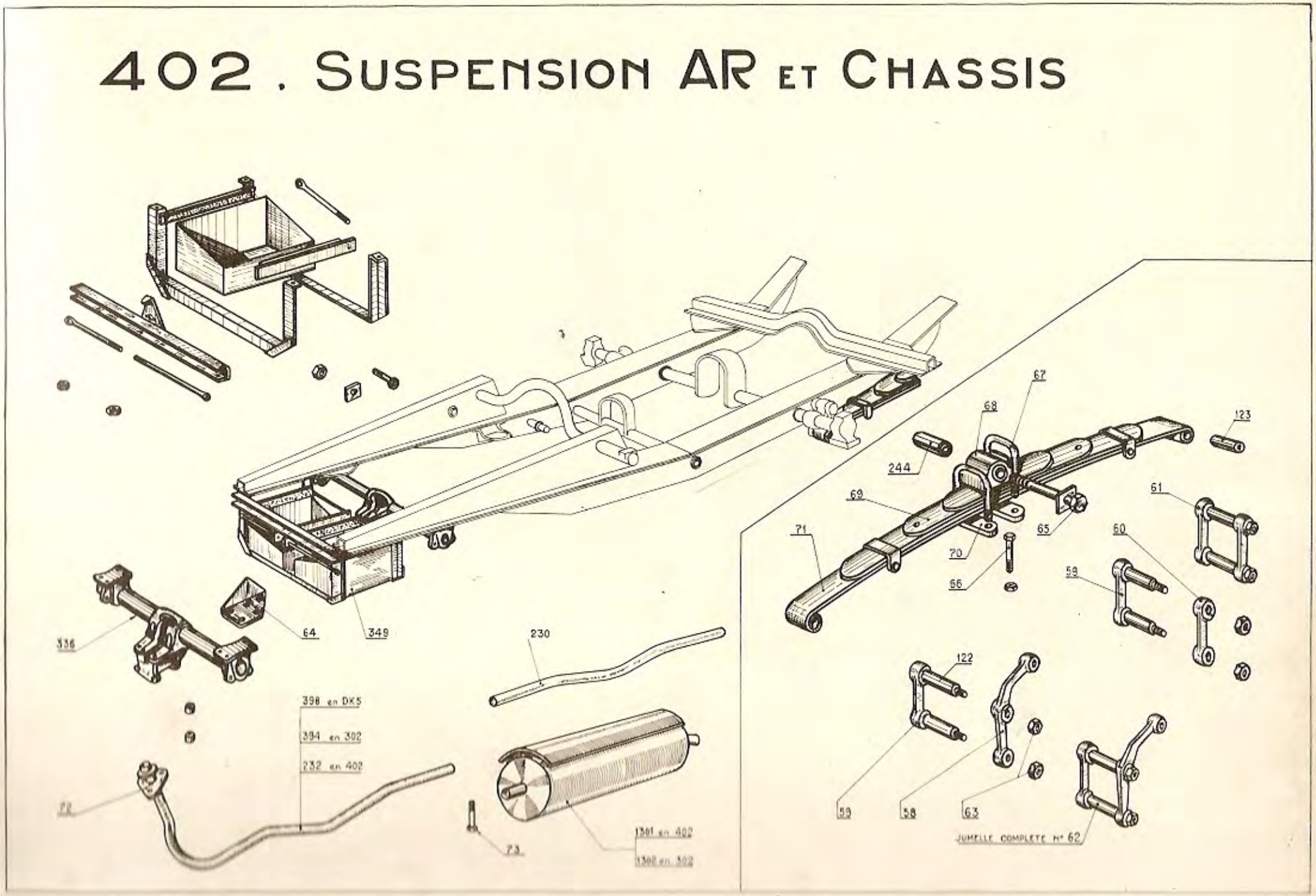

SUSPENSION AR ET CHASSIS 302 - 402 - DK5 et DMA

Nbre de pièces par voiture	302	402 tous types	D K 5	D.M.A.	DÉSIGNATION
8	12	122			**A**xe d'articulation AV et AR des ressorts AR avec écrou.
4				601	axe d'articulation de ressort AR avec écrou.
4				606/1	axe de jumelle de ressort AR, graissage técalémit.
4				606/2	axe de jumelle de ressort AR, graissage monocoup.
4	59	59			**B**iellette intérieure d'articulation AV et AR du ressort AR seule.
2	60	60			biellette extérieure d'articulation AV du ressort AR seule.
1	58D	58D			biellette exétérieure droite d'articulation AR du ressort AR seule.
1	58G	58G			biellette extérieure gauche d'articulation AR du ressort AR seule.
2	66	66			boulon d'articulation milieu du ressort AR.
4			125	125	**D**ouille de jumelle d'articulation.
4			147	147	douille d'articulation de ressort AR.
4	67	67			**É**trier d'attache milieu de ressort AR avec écrou.
2	61	61			**J**umelle d'articulation AV de ressort AR complète avec biellettes, axes et écrous.
1	62D	62D			jumelle droite d'articulation AR de ressort AR complète avec : biellettes, axes, écrous et silentbloc.
1	62G	62G			jumelle gauche d'articulation AR de ressort AR complète avec : biellettes, axes, écrous et silentbloc.
2	349	349	349		**P**anier de batterie.
1	1302	1301	1301	1303	**S**ilencieux d'échappement.
2	244	244			silentbloc de l'attache milieu de ressort AR, 18 × 34 × 60 × 65.
4	123	123			silentbloc d'articulation AV et AR des ressorts AR, 16 × 32 × 50 × 54.
1	336	336	336/1		**T**raverse AV complète avec supports, spécifier le diamètre des trous d'étriers.
1	394	232	398	620	tuyau AV d'échappement.
1	396	230		619	tuyau AR d'échappement.

SUSPENSION AR ET CHASSIS 202

Nbre de pièces par voiture	202	202B, BH	202U UB, UH	DÉSIGNATION
4	458	458	122	Axe d'articulation de ressort AR avec écrou.
4	776	776		Biellette d'articulation de ressort AR (amortisseur hydraulique).
2	128	128	128	biellette d'articulation des amortisseurs.
4			774	biellette extérieure de ressort AR seule.
4			775	biellette intérieure de ressort AR seule.
2		781	781	biellette d'articulation des amortisseurs, modèle renforcé.
4	126	126	126	boulon 10 × 32 pas 100, fixant la biellette, avec écrou.
8	780	780	780	boulon 10 × 46 pas 100, fixant les biellettes d'amortisseur modèle renforcé.
2			777	boulon de 16 fileté à 12 × 175, d'articulation du milieu de ressort AR.
4			778	Étrier de ressort AR avec écrou 5 lames.
4			778/1	étrier de ressort AR avec écrou 8 lames.
4	700	700		Goujon d'attache de ressort AR 16 × 177 pas 150.
4			773	Jumelle d'articulation AV et AR de ressort AR avec biellettes, axes et écrous.
1	466	466	466	Panier de batterie complet.
1	427	427	427	Silencieux d'échappement.
2	404	404		silentbloc d'articulation de ressort AR (14 × 27 × 50 × 54).
2		782	782	silentbloc d'articulation des amortisseurs (10 × 22 × 25 × 30) modèle renforcé.
2	127	127	127	silentbloc d'articulation des amortisseurs (10 × 22 × 14 × 17).
10			460	silentbloc d'articulation AV, milieu et AR, de ressort AR (16 × 32 × 50 × 54).
1	448	448	448 U	Tuyau AV d'échappement.
1	449	449	449 U	tuyau AR d'échappement, diamètre extérieur 34 m/m.
1		449 B		tuyau AR d'échappement, diamètre extérieur 36 m/m.

SÉCURITÉ=SICFA

ENSEMBLES DE RÉPARATION

Nos ensembles judicieusement assortis sont pratiques et économiques

SÉCURITÉ=SICFA
SÉCURITÉ=SICFA

ENSEMBLES DE RÉPARATION

Organe :	Références	Désignation	adaptable à :
Moteur et pompe à eau	5017	Nécessaire de réparation pompe à eau	201, 301, 401 tous types
	5018	Nécessaire de réparation pompe à eau montage S.I.C.F.A.	201, 301, 401 tous types
	5019	Nécessaire de réparation pompe à eau (arbre à méplats)	302, 402, DMA, DK5
	5020	Nécessaire de réparation pompe à eau (arbre à clavette)	302, 402 - DK5
	5021	Nécessaire de réparation pompe à eau, montage à double roulement et joint AD	302, 402, DMA, DK5
	5022	Nécessaire de réparation pompe à eau (arbre à méplats)	202 tous types
	5023	Nécessaire de réparation pompe à eau montage à double roulement et joint AD	202 tous types
	5024	Nécessaire de réparation pompe à eau, à double roulement et joint AD	203
	5048	Pochette arrêtoirs moteur	202
	5049	—	302, 402, DMA
	5050	—	201, 301
	5051	—	203
	5025	Rondelle élastique sous vis de culasse	202, 302, 402, DMA
	5026	Rondelle élastique sous vis de culasse	203
	5027	Ressort de soupape	201, 301, 401 tous types
	5028	Ressort de soupape	202, 302, 402, DK5, DMA
	5029	Ressort extérieur et intérieur de soupape	203
TRAIN AVANT	5030	Ensemble de pivots et douilles	201, 301 D
	5031	—	301, 401
	5032	—	302, 402
	5033	—	402 B, DK5
	5034	—	202 barre de torsion
	5035	—	202 montage à ressort AV

ENSEMBLES DE RÉPARATION (suite)

Organe :	Références	Désignation	adaptable à :
TRAIN AVANT (Suite)	5036	Ensemble d'axes et douilles de ressort avant	201, 301, 401, 302, 402 (45 m/m)
	5037	— —	402 B, DK5 (50 m/m)
	5038	— —	202 (17 × 21)
	5039	— —	202 (19 × 23)
	5040	Ensemble de réparation de carrossage	201, 301, 401, 302, 402, DK5
	5041	Ensemble de réparation direction et connexion	202 barre de torsion
	5042	— —	202 montage à ressort AV
	5043	Rondelle Belleville des rotules	202 tous types
	5044	Arrêtoir à languette pour axe et ressort et carrossage 14 m/m	201, 301, 401, 302, 402, DK5
	5045	— — — 16 m/m	—
AMORTISSEURS	5046	Ensemble de réparation, biellettes et silentblocs d'amortisseur	201, 301, 401, 302, 402, DK5 et 202
FREINS	5047	Ressort d'articulation de réglage et de rappel de cames et de segments de freins	202 tous types

DÉTAIL de COMPOSITION de nos ENSEMBLES de RÉPARATION

Références	COMPOSITION DES BOITES
5017	1 arbre, 1 turbine, 1 garniture, 1 caoutchouc d'entraînement, 1 bague et 1 goupille
5018	1 arbre, 1 turbine, 1 joint AD, 1 caoutchouc d'entraînement, 1 Roulement 6201
5019	1 arbre à méplats, 1 garniture, 1 douille, 1 feutre, 1 Roulement 6302
5020	1 arbre à clavette, 1 garniture, 1 douille, 1 feutre, 1 Roulement 6302
5021	1 arbre, 1 turbine, 1 joint AD, 2 Rondelles de protection, 2 feutres, 2 joncs, 1 Roulement 6302
5022	1 arbre à méplats, 1 garniture, 1 douille, 1 feutre, 1 Roulement 6302
5023	1 arbre, 1 turbine, 1 joint AD, 2 Rondelles de protection, 2 feutres, 2 joncs, 1 Roulement 6302
5024	1 arbre, 1 turbine, 1 joint AD, 2 Rondelles de protection, 2 feutres, 2 joncs, 1 Roulement 6301
5025	100 Rondelles Belleville de 11 × 23 × 0,8
5026	100 Rondelles Belleville de 12,5
5027	4 Ressorts de soupape coniques
5028	4 Ressorts de soupape cylindriques
5029	4 Ressorts extérieurs et 4 ressorts intérieurs
5030	2 axes de pivot, 2 douilles supérieures, 2 douilles inférieures, 2 tirants et 2 chapeaux de pivot, 2 butées de pivot
5031	Même composition que ci-dessus
5032	Même composition que ci-dessus
5033	Même composition que ci-dessus
5034	2 pivots, 2 douilles supérieures, 2 douilles inférieures, 8 douilles de connexion, 2 axes supérieurs et 2 axes inférieurs d'articulation des bielles sur pivots
5035	2 pivots, 2 douilles supérieures, 2 douilles inférieures, 2 silentblocs de support et 2 graisseurs de 8 m/m.
5036	2 axes de ressort (45 m/m), 2 douilles, 4 arrêtoires, 4 écrous et 2 graisseurs Técalémit
5037	2 axes de ressort (50 m/m), 2 douilles, 4 arrêtoires, 4 écrous et 2 graisseurs Técalémit
5038	2 axes de ressort avec écrous, 2 douilles acier de 13 × 17, 2 douilles bronze de 17 × 21 et 2 graisseurs Técalémit
5039	2 axes de ressort avec écrous, 2 douilles acier de 17 × 19, 2 douilles bronze de 19 × 23 et 2 graisseurs Técalémit
5040	2 axes de carrossage avec écrous, 2 douilles, 2 boulons excentrés et 2 silentblocs de carrossage
5041	1 axe de levier de renvoi des bielles, 2 bagues bronze des embouts, 4 Rotules de direction avec protecteurs, rondelles et ressorts d'arrêt, 4 coussinets de rotule et 12 rondelles Belleville des rotules
5042	Même composition que ci-dessus
5043	50 Rondelles Belleville 8 × 27 × 0,8 des rotules de direction 202
5044	100 arrêtoires à languette ⌀ 14 m/m pour axes de ressort et carrossage
5045	100 arrêtoires à languette ⌀ 16 m/m pour axes de ressort et carrossage
5046	4 Biellettes d'amortisseur, 8 silentblocs, 8 axes de biellettes avec écrous
5047	Assortiment de ressorts de réglage et de rappel de cames et de segments pour freins 202